HUBBELL®
Do Brasil

Catálogo **BURNDY®**

Subestação Burndy 138 Kv

BURNDY®

Connecting Power to Your World®

HUBBELL®

www.hubbelldobrasil.com.br

Comentários **BURNDY®**

Os conectores marca BURNDY ® são fabricados sob as CONHECIDAS Normas Técnicas de reconhecimento Nacional e Internacional, citando-se NBR11788 e ANSI C119.4 -Nema CC1, além contar com Sistema de Qualidade ISO9001.

Nossos conectores são fabricados em liga de alumínio fundido de alta condutividade elétrica, resistência mecânica e à corrosão segundo Norma ASTM-B-26. A BURNDY ® recomenda sempre a utilização da pasta anti-óxido PENETROX nas conexões .

As informações e dimensões informadas neste catálogo são de caráter orientativo e sujeito à alterações sem aviso prévio. Suas dimensões podem sofrer diferenças em formato e dimensões, porém sempre mantendo sua funcionalidade e características técnicas preservadas.

A BURNDY ® se destaca por sua capacidade em desenvolver diferentes soluções para seus clientes e estamos sempre dispostos a entender e atender às necessidades de nossos clientes. Em nossos catálogos constam os produtos mais comuns procurados pelo mercado, no entanto se o produto desejado não faz parte do catálogo, consulte nosso canal de vendas.

ABS Quality Evaluations

Certificado de Conformidade

Este é para certificar que o Sistema de Gestão da Qualidade da:

HUBBEL DO BRASIL IND., COM., IMP. E EXP. DE EQUIPAMENTOS ELÉTRICOS LTDA
Rodovia Antônio Romano Schincariol, S/N - KM 113
Tatuí, SP 18279125
Brasil

Foi avaliado pelo ABS Quality Evaluations, Inc. e encontrado em conformidade com os requisitos estabelecidos pela norma:

ISO 9001:2015

O Sistema de Gestão da Qualidade é aplicável a:

Design, development, manufacturing and sale of Distribution Cutouts 15KV up to 38 KV, Distribution Arresters 3KV up to 42KV, Overhead Distribution Switches 15KV up to 38KV, Substation Arresters 3KV up to 120KV, Monopolar Substation Switches 15KV up to 38KV, 3 Phase Substation Switches 15KV up to 500KV, Electrical Connectors for generation, substation, transmission and distribution lines (low, medium and high voltage) and respective hydraulic and electrical tooling's for connectors installation.

Projeto, Desenvolvimento, Manufatura e Comercialização de Chaves Fusível de Distribuição 15Kv à 38Kv, para-raios de distribuição 3Kv à 42Kv, Seccionadoras de distribuição 15 à 38Kv, para-raios de subestação zyp 3Kv à 120Kv, Seccionadoras monopolares de subestação 15Kv à 38Kv, Seccionadoras tripolares de subestação 15Kv à 500Kv, Conectores elétricos para geração, subestação, transmissão e distribuição (baixa, média e alta tensão) e respectivas ferramentas hidráulicas e elétricas para instalação de conectores.

Certificado No:	70366
Data de Expiração Anterior:	29 Setembro 2006
Data de Aprovação Original:	30 Setembro 2003
Data de Certificação:	05 Outubro 2006
Data Efetiva:	09 Setembro 2021
Data de Expiração:	24 Setembro 2024
Data de Emissão:	09 Setembro 2021

Dominic Townsend, Presidente

A validade deste certificado é baseada em auditorias periódicas do sistema de gestão definido pelo escopo acima e está condicionada à notificação por escrito ao ABS Quality Evaluations, Inc. de mudanças significativas no sistema de gestão ou seus componentes.

ABS Quality Evaluations, Inc. 1701 City Plaza Drive, Spring, TX 77389, U.S.A.
A validade deste certificado pode ser confirmada em www.abs-qe.com/cert_validation.

Copyright 2011-2021 ABS Quality Evaluations, Inc. All rights reserved.

SUMÁRIO GERAL

	Seção	Nº Pág.
Conectores TERMINAL (Terminal Connectors) Cabo-Barra - Tubo-Barra - Pino - Expansão	A	10 - 20
Conectores DERIVAÇÃO (Tap Connectors) Cabo-Cabo, Tubo-Cabo, Tubo-Tubo	B	21 - 26
Conectores EMENDAS (Coupler Connectors) Emenda Reta Tubos e Cabos , Emenda 90° e 45°, Emendas Soldadas, Reduções e Adaptação	C	27 - 31
Conectores PARALELOS (Parallell Grooves) Paralelos, Separadores, Tampão	D	32 - 37
Conectores SUPORTES (Bus Support) Suportes para Tubos, Cabos, Expansão Aparafusados e Soldados	E	38 - 42
Conectores ATERRAMENTO (Grounding Connectors) Conectores Aparafusados e à Compressão (Sistema Hyground®), Penetrox	F	43 - 50
Tabelas de Referência (Additional Info - Charts) Fios e Cabos(Cobre ou Aluminio,) - Cabos ACSR - Conversão (AWG-MCM para Métrico) - Torque	G	51 - 56

TERMINAIS
Terminals

Seção A

NAR
Cabo - barra

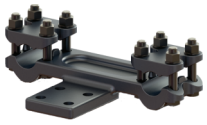

N2AR
Cabo 2 - barra

NBCR
Cabo - Barra - Passante

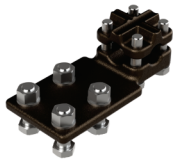

NAR
Reto e 90°

NA
Tubo - Barra

XA
Expansão Tubo - Barra

NBC
Tubo - Barra - Passante

NDR
Reto e 90°

NDR-AT / AR Tubo
Reto e 90°

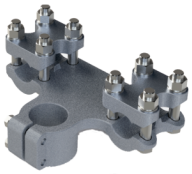

N2DR-AT / AR
Reto e 90°

NDR-AR-90
90° Passante

DERIVAÇÃO T

Tap Connectors

NNTR

Cabo - Cabo

NNTR

Tubo - Cabo

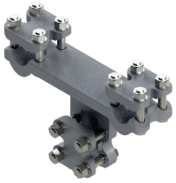

N2NTR

Cabo - Cabo

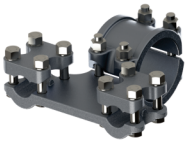

N2NTR

Tubo - Cabo

NNT

Tubo - Tubo

EMENDA (REDUÇÃO/ADAPTAÇÃO)

Coupler (reductor & adaptor)

NNR
Tubo - Cabo

WS Emenda Soldada
Tubo

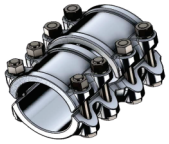

NNR
Tubo - Tubo

NS Emenda Reta
Tubo - Tubo

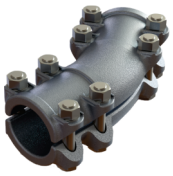

NS Emenda 45°
Tubo - Tubo

NS Emenda 90°
Tubo - Tubo

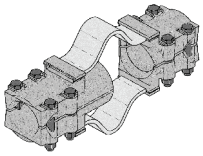

XP Emenda Expansão
Tubo - Tubo

PARALELOS & SEPARADORES & TAMPÃO

Parellel & Spacers & Corona Bell

Seção D

CP
Cabo - Cabo

S2GBP SEPARADOR
Cabos

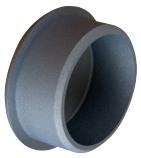

LB TAMPÃO
Encaixe Interno

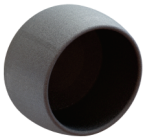

CB TAMPÃO
Encaixe Externo

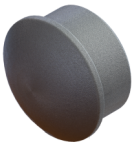

WLB TAMPÃO
Soldado

SUPORTES

Bus Supports

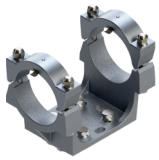

UHG
Tubo

UHKR
Cabo

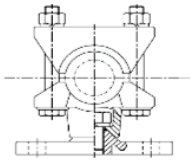

UHR
Cabo

XHP
Expansão Tubo

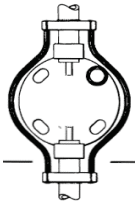

WXHP
Expansão Tubo Soldado

ATERRAMENTO
Grounding

GAR
Grampo para haste ou tubo

GB
Grampo para cabo ou barra

GBM
Grampo para cabo ou barra

GC
Grampo para 2 cabos ou barra

GP
Grampo para 2 cabos, haste ou tubo

Hyground YGHC
Emenda cabo-cabo

Hyground YGHP
Emenda para cabo-haste

Hyground YGL
Emenda cruzada para cabo-cabo ou cabo-haste

PASTA ANTI ÓXIDO PENETROX
Composto anti-óxido

UC
Grampo paralelo

NAR TERMINAL - Conector Terminal Cabo-Barra

Terminal connector for cable to pad / Conector Terminal Cable a paleta

A
NAR

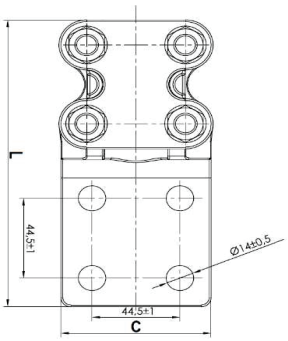

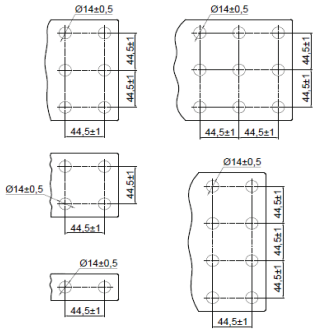

Especificação Técnica / Technical Specification:

Ligação reta ou em ângulo (45 / 90) para uma ampla gama de condutores simples (CA ou CU) ou alumínio com alma de aço ao barramento com furação Nema.
Straight connector or angle (45 / 90) for joining a wide range of conductors to Nema pad/Conector recto o angulo (45 / 90) para unión de un amplio rango de condutores a paleta Nema.

Corpo e Tampa em liga de alumínio fundido de alta condutividade elétrica, resistência mecânica e à corrosão.
Body and cap made of aluminum alloy from high conductivity, mechanical and corrosion resistence / Cuerpo y tapa en aleación de aluminio de alta conductividad, resistencia mecanica y a la corrosión.

Acessórios: Parafusos, porcas e arruelas de pressão em aço zincado à quente. *Para outros materiais ver tabela ao lado
Hardware: Bolts,nuts and washers in hot dip galvanized steel hardware. Other materials, select in the chart / Tornilleria: Pernos, tuercas, arandelas en acero galvanizado en caliente. Para otros materiales, consultar la tabla al lado.

Tensão Máxima de Trabalho: 145kV
Maximum Voltage: 145kV / Tensión máxima de operación: 145kV

Gravação (Marking): BURNDY ou Logo
Catálogo / Catalog
Faixa de cabos (Conductors Range)

Como especificar:

NAR	45	A	4N	H5	W	FE

- FE: Material dos parafusos
- W: Acabamento superficial do conector (opcional)
- H5: Acessórios de instalação ao equipamento
- 4N: Número de furos da lingueta Nema
- A: A - Refere-se a Cabos de Alumínio
- 45: Código referente às faixas de condutores
- NAR: Família do Conector

Condições especiais de fornecimentos
Special & Terms conditions:

Acabamento do conector *(Finishing)*:
Adicionar Sufixo "W"- Estanhado / Add Suffix "W" when tin plated

Acessórios de fixação *(Fixing hardware)*:
Sufixo "FE" - Aço Galvanizado (Padrão) - *Suffix "FE" (hot dip galvanized - Standard)*
Sufixo "DU" - Durium -(*Suffix "DU" Duriun hardware*)
Sufixo "SS" - Aço Inox *(Suffix "SS" Stainless Steel hardware)*

Acessórios de instalação ao equipamento*(Hardware for equipment pad installation)*
Sufixo (Suffix)"H" - Ex: H5 (M12 X 50) , H6 (M12 X 60), H7 (M12 X 70), etc

Catálogo *Catalog / Catalogo*	Condutores *Conductor / Cables*		Dimensional *Dimensional / Dimensional*		*Furos (Holes / Huecos)	Parafusos *Bolts / Pernos*	
	Faixa AL - CU (AWG - MCM) *(range / rango)*	Faixa ACSR (AWG - MCM) *(range / rango)*	L - comprimento (length / largo)	C - largura (width / anchura)		Medida	Torque (daN.m)
NAR29A-4N	2 - 300	2 - 271,6	149	76	4	M10	3,0
NAR36A-4N	250 - 600	159 - 636	153	76	4	M12	4,7
NAR45A-4N	450 - 1250	336,4 - 1113	160	76	4	M12	4,7
NAR48A-4N	954 - 2000	900 - 1780	186	94	4	M16	7,6
NAR493A-4N	1590 - 3000	1431 - 2515	190	104	4	M16	7,6

O conector atende as condições descritas na Norma Nema ANSI, NBR 11788 / Connectors comply with Nema, ANSI and NBR 11788 Standards
* Estão disponíveis outras furações Nema: 2, 6, 8, 9 furos. / Availability for other Nema holes 2, 6, 8 & 9.

N2AR TERMINAL - Conector Terminal 2 Cabos-Barra

Terminal connector for cable to pad / Conector Terminal Cable a paleta

A
N2AR

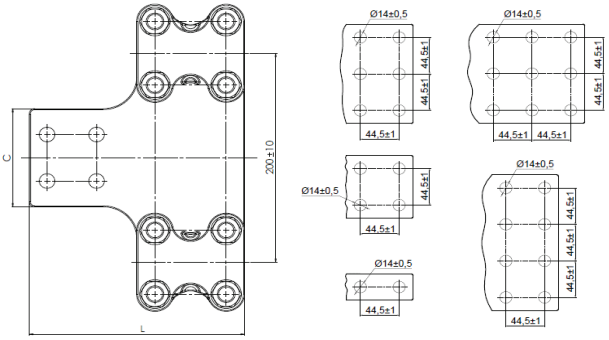

Especificação Técnica / Technical Specification:

Ligação reta ou em ângulo (45 / 90) para uma ampla gama de condutores simples (CA ou CU) ou alumínio com alma de aço ao barramento com furação Nema.
Straight connector or angle (45 / 90) for joining a wide range of conductors to Nema pad/Conector recto o angulo (45 / 90) para unión de un amplio rango de condutores a paleta Nema.

Corpo e Tampa em liga de alumínio fundido de alta condutividade elétrica, resistência mecânica e à corrosão.
Body and cap made of aluminum alloy from high conductivity, mechanical and corrosion resistence / Cuerpo y tapa en aleación de aluminio de alta conductividad, resistencia mecanica y a la corrosión.

Acessórios: Parafusos, porcas e arruelas de pressão em aço zincado à quente. *Para outros materiais ver tabela ao lado
Hardware: Bolts,nuts and washers in hot dip galvanized steel hardware. Other materials, select in the chart / Tornilleria: Pernos, tuercas, arandelas en acero galvanizado en caliente. Para otros materiales, consultar la tabla al lado.

Tensão Máxima de Trabalho: 145kV
Maximum Voltage: 145kV / Tensión máxima de operación: 145kV

Gravação (Marking): BURNDY ou Logo
Catálogo / Catalog
Faixa de cabos (Conductors Range)

Como especificar:

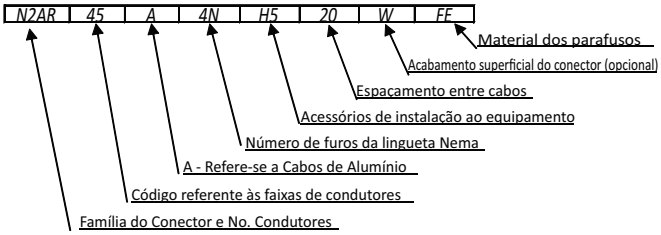

***Condições especiais de fornecimentos**
Special & Terms conditions:*

Acabamento do conector *(Finishing)*:
Adicionar Sufixo "W"- Estanhado / Add Suffix "W" when tin plated

Acessórios de fixação *(Fixing hardware)*:
Sufixo "FE" - Aço Galvanizado (Padrão) - *Suffix "FE" (hot dip galvanized - Standard)*
Sufixo "DU" - Durium -(*Suffix "DU" Duriun hardware*)
Sufixo "SS" - Aço Inox *(Suffix "SS" Stainless Steel hardware)*

Acessórios de instalação ao equipamento*(Hardware for equipment pad installation)*
Sufixo (Suffix)"H" - Ex: H5 (M12 X 50) , H6 (M12 X 60), H7 (M12 X 70), etc

Catálogo *Catalog / Catalogo*	Condutores *Conductor / Cables*		Dimensional *Dimensional / Dimensional*		*Furos (Holes / Huecos)	Parafusos *Bolts / Pernos*	
	Faixa (AL - CU (AWG - MCM) *(range / rango)*	Faixa ACSR (AWG - MCM) *(range / rango)*	L - comprimento (lenght / largo)	C - largura (width / anchura)		Medida	Torque (daN.m)
N2AR45A-4N-20	450 - 1250	336,4 - 1113	166	76	4	M12	4,7
N2AR48A-4N-20	954 - 2000	900 - 1780	194	94	4	M16	7,6
N2AR493A-4N-20	1590 - 3000	1431 - 2515	210	172	4	M16	7,6

O conector atende as condições descritas na Norma Nema ANSI, NBR 11788 / Connectors comply with Nema, ANSI and NBR 11788 Standards
* Estão disponíveis outras furações Nema: 2, 6, 8, 9 furos. / Availability for other Nema holes 2, 6, 8 & 9.
* Para outros espaçamentos entre condutores - consultar a fábrica / For other distances between cables, please contac factory

NBCR TERMINAL - Conector Terminal Cabos-Barra Passante

Terminal connector for cable to pad / Conector Terminal Cable a paleta

A
NBCR

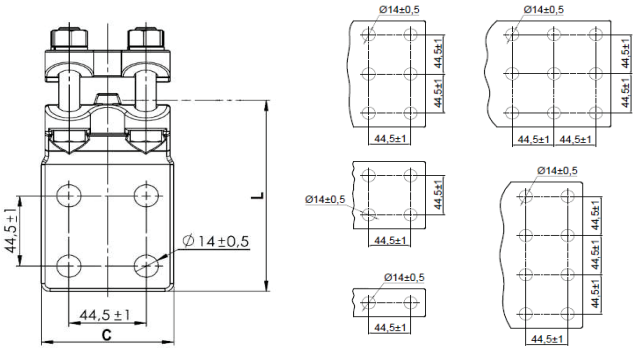

Especificação Técnica / Technical Specification:

Ligação a ângulo 90 para cabos passante à barramentos com furação Nema. Conectores com lingueta alinhada com o centro do condutor.
Bolted type T-Connector terminal for conductors to tap Nema pad. Pad drilling conforms to NEMA standards. Pad is in-line to the conductor centerline. / Para unión de una amplia gama de conductores de forma pasante a paletas de acuerdo a Nema.

Corpo e Tampa em liga de alumínio fundido de alta condutividade elétrica, resistência mecânica e à corrosão.
Body and cap made of aluminum alloy from high conductivity, mechanical and corrosion resistence / Cuerpo y tapa en aleación de aluminio de alta conductividad, resistencia mecanica y a la corrosión.

Acessórios: Parafusos, porcas e arruelas de pressão em aço zincado à quente. *Para outros materiais ver tabela ao lado
Hardware: Bolts,nuts and washers in hot dip galvanized steel hardware. Other materials, select in the chart / Tornilleria: Pernos, tuercas, arandelas en acero galvanizado en caliente. Para otros materiales, consultar la tabla al lado.

Tensão Máxima de Trabalho: 145kV
Maximum Voltage: 145kV / Tensión máxima de operación: 145kV

Gravação (Marking): BURNDY ou Logo
Catálogo / Catalog
Faixa de cabos (Conductors Range)

Como especificar:

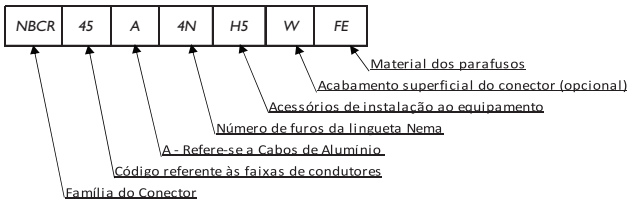

***Condições especiais de fornecimentos**
Special & Terms conditions:*

Acabamento do conector *(Finishing)*:
Adicionar Sufixo "W"- Estanhado / Add Suffix "W" when tin plated

Acessórios de fixação *(Fixing hardware)*:
Sufixo "FE" - Aço Galvanizado (Padrão) - *Suffix "FE" (hot dip galvanized - Standard)*
Sufixo "DU" - Durium -(*Suffix "DU" Duriun hardware*)
Sufixo "SS" - Aço Inox *(Suffix "SS" Stainless Steel hardware)*

Acessórios de instalação ao equipamento*(Hardware for equipment pad installation)*

Referência							
Catálogo *Catalog / Catalogo*	Condutores *Conductor / Cables*		Dimensional *Dimensional / Dimensional*		*Furos (Holes / Huecos)	Parafusos *Bolts / Pernos*	
	Faixa (AL - CU (AWG - MCM) *(range / rango)*	Faixa ACSR (AWG - MCM) *(range / rango)*	L - comprimento (lenght / largo)	C - largura (width / anchura)		Medida	Torque (daN.m)
NBCR29A-4N-90	2 -300	2 - 271,6	97	76	4	M10	3,0
NBCR45A-4N-90	450 - 1250	336,4 - 1113	120	72	4	M12	4,7

O conector atende as condições descritas na Norma Nema ANSI, NBR 11788 / Connectors comply with Nema, ANSI and NBR 11788 Standards
* Estão disponíveis outras furações Nema: 2, 6, 8, 9 furos. / Availability for other Nema holes 2, 6, 8 & 9.

NAR BRONZE TERMINAL - Terminal Cabo-Barra (Reversível Reto ou 90º)

Terminal connector for cable to pad (Dual Side Straight or 90º) / Terminal Cable-Paleta (Reversible Recto o 90º)

A NAR Bronze

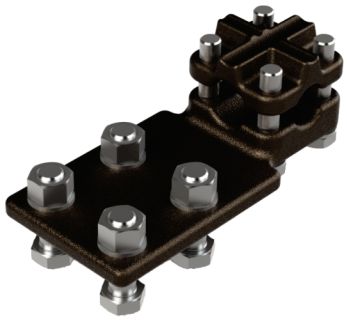

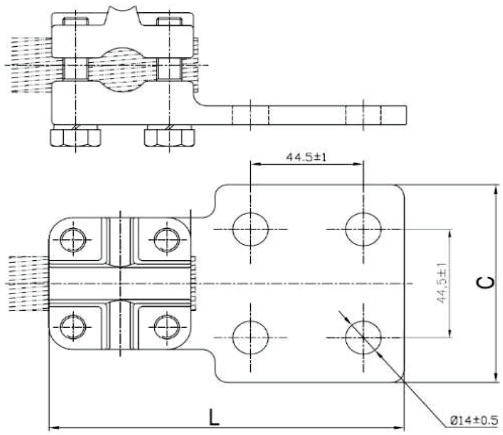

Especificação Técnica / Technical Specification:

Ligação reta ou em 90 com tampa reversível ampliando ainda mais as possibilidades de conexões com poucos conectores. Utilizado com condutores simples (CA ou CU) ou alumínio com alma de aço ao barramento com furação Nema. Para utilização com cabos de alumínio, solicitar acabamento estanhado. Adicionar sufixo "W" final do código.

Straight or 90 connection with reversible cover adding more possibilities with fewer connectors. Allow use of single conductors (AL or CU) or ACSR to Nema holes pads. To use aluminum conductors, request a tin plated finishing. To do so just add a suffix "W" to the end of the catalog number. / Conexión recta o 90 con tapa reversible ampliando aún más las posibilidades de conductores simples (AL o CU) o aluminio con núcleo de acero a las paletas Nema. Para utilizar conductores de aluminio, solicite un conector estañado. Agrega el sufijo "W" al final del código.

Corpo e Tampa em liga de bronze de alta condutividade elétrica, resistência mecânica e à corrosão.

Body and cover in bronze alloy with high electrical conductivity, mechanical and corrosion resistence / Cuerpo y tapa en aleación de bronce de alta conductividad eléctrica, resistencia mecanica y a la corrosión.

Acessórios: Parafusos, porcas e arruelas de pressão em aço zincado à quente. *Para outros materiais ver tabela ao lado

Hardware: Bolts,nuts and washers in hot dip galvanized steel hardware. Other materials, select in the chart / Tornilleria: Pernos, tuercas, arandelas en acero galvanizado en caliente. Para otros materiales, consultar la tabla al lado.

Tensão Máxima de Trabalho: 145kV

Maximum Voltage: 145kV / Tensión máxima de operación: 145kV

Gravação (Marking): BURNDY ou Logo
Catálogo / Catalog
Faixa de cabos (Conductors Range)

Como especificar:

NAR	44		4N	SG	H_	W	FE

- FE: Material dos parafusos
- W: Acabamento superficial do conector (opcional)
- H_: Acessórios de instalação ao equipamento
- SG: Característica especial do item
- 4N: Número de furos da lingueta Nema
- Quando não há letra "A" significa que o conector é fabricado em bronze
- 44: Código referente às faixas de condutores
- NAR: Família do conector

Condições especiais de fornecimentos
Special & Terms conditions:

Acabamento do conector *(Finishing)*:
Adicionar Sufixo "W"- Estanhado / Add Suffix "W" when tin plated

Acessórios de fixação *(Fixing hardware)*:
Sufixo "FE" - Aço Galvanizado (Padrão) - *Suffix "FE" (hot dip galvanized - Standard)*
Sufixo "DU" - Durium -(*Suffix "DU" Duriun hardware*)
Sufixo "SS" - Aço Inox *(Suffix "SS" Stainless Steel hardware)*

Acessórios de instalação ao equipamento*(Hardware for equipment pad installation)*

Catálogo *Catalog / Catalogo*	Condutores *Conductor / Cables*		Dimensional *Dimensional / Dimensional*		*Furos (Holes / Huecos)	Parafusos *Bolts / Pernos*	
	Lado A -Faixa AL - CU (AWG - MCM) *(range / rango)*	Labo B Faixa ACSR (AWG - MCM) *(range / rango)*	L - comprimento (length / largo)	C - largura (width / anchura)		Medida	Torque (daN.m)
NAR34-4N-SG5	1/0 - 4/0	250 -500	140	76	4	M10	3,0
NAR44-4N-SG5	2 AWG - 500	550 - 1000	155	76	4	M12	4,7

O conector atende as condições descritas na Norma Nema ANSI, NBR 11788 / Connectors comply with Nema, ANSI and NBR 11788 Standards
* Estão disponíveis outras furações Nema: 2, 6, 8, 9 furos. / Availability for other Nema holes 2, 6, 8 & 9.

NA TUBO TERMINAL - Conector Terminal Tubo-Barra

Terminal connector for Tube to pad / Conector Terminal Tubo-Paleta

A
NA Tubo

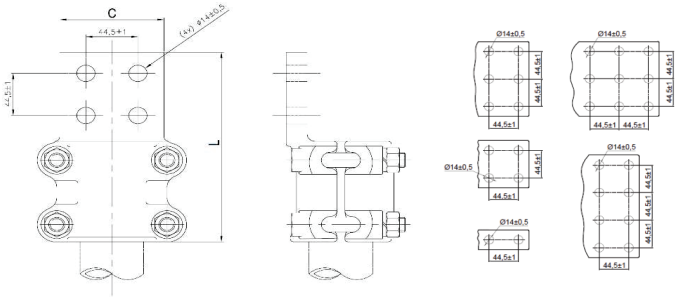

Especificação Técnica / Technical Specification:

Ligação reta ou em ângulo (45, 90) para uma ampla gama de condutores de alumínio Sch. 40 ou Sch.80 à barramento com furação Nema

Straight connection or in angle to a wide range of conductors (Sch. 40 or Sch.80) to a Nema pad. Pads could be straight, 45 or 90 / Conector para unión de una amplia gama de conductores (Sch. 40 o Sch.80) . Paletas rectas, 45 o 90

Corpo e Tampa em liga de alumínio fundido de alta condutividade elétrica, resistência mecânica e à corrosão.

Body and cap made of aluminum alloy from high conductivity, mechanical and corrosion resistence / Cuerpo y tapa en aleación de aluminio de alta conductividad, resistencia mecanica y a la corrosión.

Acessórios: Parafusos, porcas e arruelas de pressão em aço zincado à quente. *Para outros materiais ver tabela ao lado

Hardware: Bolts,nuts and washers in hot dip galvanized steel hardware. Other materials, select in the chart / Tornilleria: Pernos, tuercas, arandelas en acero galvanizado en caliente. Para otros materiales, consultar la tabla al lado.

Tensão Máxima de Trabalho: 145kV

Maximum Voltage: 145kV / Tensión máxima de operación: 145kV

Gravação (Marking): BURNDY ou Logo
Catálogo / Catalog
Faixa de Condutores(Conductors Range)

Como especificar:

NA	14	A	4N	H5	W	FE

- FE: Material dos parafusos
- W: Acabamento superficial do conector (opcional)
- H5: Acessórios de instalação ao equipamento
- 4N: Número de furos da lingueta Nema
- A: A - Refere-se a Cabos de Alumínio
- 14: Código referente às faixas de condutores
- NA: Família do Conector

****Condições especiais de fornecimentos***
Special & Terms conditions:

Acabamento do conector *(Finishing)*:
Adicionar Sufixo "W"- Estanhado / Add Suffix "W" when tin plated

Acessórios de fixação *(Fixing hardware)*:
Sufixo "FE" - Aço Galvanizado (Padrão) - *Suffix "FE" (hot dip galvanized - Standard)*
Sufixo "DU" - Durium -(*Suffix "DU" Duriun hardware*)
Sufixo "SS" - Aço Inox *(Suffix "SS" Stainless Steel hardware)*

Acessórios de instalação ao equipamento*(Hardware for equipment pad installation)*

Catalogo *Catalog / Catalogo*	Condutores *Conductor / Cables*	Dimensional *Dimensional / Dimensional*		*Furos (Holes / Huecos)	Parafusos *Bolts / Pernos*	
	Tubos *(Tube / Tubo)*	L - comprimento (length / largo)	C - largura (width / anchura)		Medida	Torque (daN.m)
NA15A-4N	**1"**	130	76	4	M12	4,7
NA16A-4N	**1 1/4"**	180	76	4	M12	4,7
NA17A-4N	**1 1/2"**	185	76	4	M12	4,7
NA18A-4N	**2"**	190	80	4	M16	7,6
NA19A-4N	**2 1/2"**	185	95	4	M16	7,6
NA20A-4N	**3"**	185	111	4	M16	7,6
NA21A-4N	**3 1/2"**	185	121	4	M16	7,6
NA22A-4N	**4"**	185	134	4	M16	7,6
NA24A-4N	**5"**	265	165	4	M16	7,6
NA86A-4N	**6"**	290	194	4	M16	7,6

O conector atende as condições descritas na Norma Nema ANSI, NBR 11788 / Connectors comply with Nema, ANSI and NBR 11788 Standards
* Estão disponíveis outras furações Nema: 2, 6, 8, 9 furos. / Availability for other Nema holes 2, 6, 8 & 9.

NBC TERMINAL - Conector Terminal Tubo-Barra (Passante)

Terminal connector for pipe to pad / Conector Terminal Cable a Paleta

A
NBC Tubo

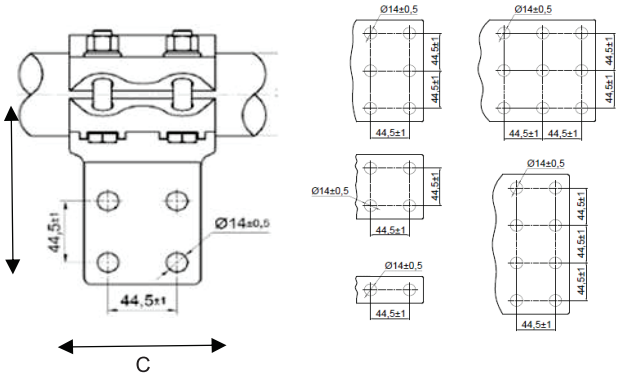

Especificação Técnica / Technical Specification:

Ligação a ângulo 90 para tubo passante à barramento com furação Nema. Tubos Sch.40 ou Sch.80

Bolted type T-Connector terminal for pipe to tap pad (Sch.40 or Sch.80). Pad drilling conforms to NEMA standards. Pad is in-line to the conductor centerline. / Para unión de una amplia gama de conductores de forma pasante (Tubos Sch.40 o Sch.80) a paletas de acuerdo a Nema.

Corpo e Tampa em liga de alumínio fundido de alta condutividade elétrica, resistência mecânica e à corrosão.

Body and cap made of aluminum alloy from high conductivity, mechanical and corrosion resistence / Cuerpo y tapa en aleación de aluminio de alta conductividad, resistencia mecanica y a la corrosión.

Acessórios: Parafusos, porcas e arruelas de pressão em aço zincado à quente. *Para outros materiais ver tabela ao lado

Hardware: Bolts,nuts and washers in hot dip galvanized steel hardware. Other materials, select in the chart / Tornilleria: Pernos, tuercas, arandelas en acero galvanizado en caliente. Para otros materiales, consultar la tabla al lado.

Tensão Máxima de Trabalho: 145kV

Maximum Voltage: 145kV / Tensión máxima de operación: 145kV

Gravação (Marking): BURNDY ou Logo
Catálogo / Catalog
Faixa de Condutores(Conductors Range)

Como especificar:

NBC	14	A	4N	H5	W	FE

- FE: Material dos parafusos
- W: Acabamento superficial do conector (opcional)
- H5: Acessórios de instalação ao equipamento
- 4N: Número de furos da lingueta Nema
- A: A - Refere-se a Cabos de Aluminio
- 14: Código referente às faixas de condutores
- NBC: Família do Conector

****Condições especiais de fornecimentos***
Special & Terms conditions:

Acabamento do conector *(Finishing)*:
Adicionar Sufixo "W"- Estanhado / Add Suffix "W" when tin plated

Acessórios de fixação *(Fixing hardware)*:
Sufixo "FE" - Aço Galvanizado (Padrão) - *Suffix "FE" (hot dip galvanized - Standard)*
Sufixo "DU" - Durium -(*Suffix "DU" Duriun hardware*)
Sufixo "SS" - Aço Inox *(Suffix "SS" Stainless Steel hardware)*

Acessórios de instalação ao equipamento*(Hardware for equipment pad installation)*

Catálogo *Catalog / Catalogo*	Condutores *Conductor / Cables*	Dimensional *Dimensional / Dimensional*		*Furos (Holes / Huecos)	Parafusos *Bolts / Pernos*	
	Tubos *(Tube / Tubo)*	L - comprimento (lenght / largo)	C - largura (width / anchura)		Medida	Torque (daN.m)
NBC17A-4N	1 1/2"	125	76	4	M12	4,7
NBC18A-4N	2"	135	80	4	M16	7,6
NBC19A-4N	2 1/2"	135	80	4	M16	7,6
NBC20A-4N	3"	150	102	4	M16	7,6
NBC22A-4N	4"	165	102	4	M16	7,6

O conector atende as condições descritas na Norma Nema ANSI, NBR 11788 / Connectors comply with Nema, ANSI and NBR 11788 Standards
* Estão disponíveis outras furações Nema: 2, 6, 8, 9 furos. / Availability for other Nema holes 2, 6, 8 & 9.

XA TERMINAL - Conector Terminal Expansão Tubo-Barra

Expansion Terminal connector for bar to pad / Conector Terminal Expansión Tubo a Paleta

A
XA Tubo

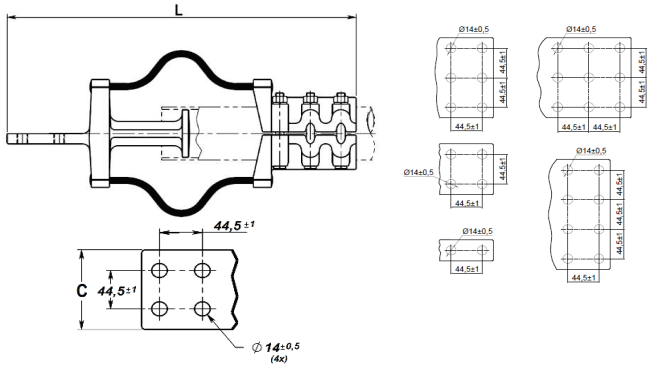

Especificação Técnica / Technical Specification:

Ligação terminal de expansão reta ou em ângulo 90 para tubos à barramento com furação Nema.

Expansion terminal for tube to flat or in angle 90. Provides for longitudinal movement of tubing with flexible straps. / Conector expansion recto o in ângulo 90 con laminas que permiten el movimiento longitudinal a los tubos

Corpo e Tampa em liga de alumínio fundido de alta condutividade elétrica, resistência mecânica e à corrosão.

Body and cap made of aluminum alloy from high conductivity, mechanical and corrosion resistence / Cuerpo y tapa en aleación de aluminio de alta conductividad, resistencia mecanica y a la corrosión.

Acessórios: Parafusos, porcas e arruelas de pressão em aço zincado à quente. *Para outros materiais ver tabela ao lado

Hardware: Bolts,nuts and washers in hot dip galvanized steel hardware. Other materials, select in the chart / Tornilleria: Pernos, tuercas, arandelas en acero galvanizado en caliente. Para otros materiales, consultar la tabla al lado.

Gravação (Marking): BURNDY ou Logo
Catálogo / Catalog
Faixa de Condutores(Conductors Range)

Como especificar:

XA	14	A	4N	H5	W	FE

- FE: Material dos parafusos
- W: Acabamento superficial do conector (Opcional)
- H5: Acessórios de instalação ao equipamento (opcional)
- 4N: Número de furos na lingueta Nema
- A: A (alumínio) = Refere-se ao material do Condutor
- 14: Código referente à faixa de condutor
- XA: Família do Conector

***Condições especiais de fornecimentos**
Special & Terms conditions:*

Acabamento do conector *(Finishing)*:
Adicionar Sufixo "W"- Estanhado / Add Suffix "W" when tin plated

Acessórios de fixação *(Fixing hardware)*:
Sufixo "FE" - Aço Galvanizado (Padrão) - *Suffix "FE" (hot dip galvanized - Standard)*
Sufixo "DU" - Durium -(*Suffix "DU" Duriun hardware*)
Sufixo "SS" - Aço Inox *(Suffix "SS" Stainless Steel hardware)*

Acessórios de instalação ao equipamento*(Hardware for equipment pad installation)*

Tubos IPS Tube / *Tubos*	Catálogos *(catalogs - catalogos)*		Dimensional *Dimensional / Dimensional*		*Furos (Holes / Huecos)	Parafusos *Bolts / Pernos*	
	Tubos *(Tube / Tubo)*		L - comprimento (lenght / largo)	C - largura (width / anchura)		Medida	Torque (daN.m)
	Catalog - Sch. 40	Catalog Sch 80					
1"	XA15A-4N	-	341	76	4	M12	4,7
1 1/4"	XA16A-4N	-	349	76	4	M12	4,7
1 1/2"	XA17A-4N	XA57A-4N	372	76	4	M12	4,7
2"	XA18A-4N	-	400	76	4	M16	7,6
2 1/2"	XA19A-4N	XA59A-4N	475	95	4	M16	7,6
4"	XA22A-4N	XA92A-4N	574	133	4	M16	7,6
5"	XA24A-4N	-	615	165	4	M16	7,6

O conector atende as condições descritas na Norma Nema ANSI, NBR 11788 / Connectors comply with Nema, ANSI and NBR 11788 Standards
* Estão disponíveis outras furações Nema: 6, 8 e 9 furos. / Availability for other Nema holes 6, 8 & 9.

NDR TERMINAL - *Terminal Cabo-Pino (Reversível Reto ou 90º)*

Stud Connector for cable (Dual Side Straight or 90º) / Terminal Cable to birlo (Reversible Recto o 90º)

A NDR Bronze

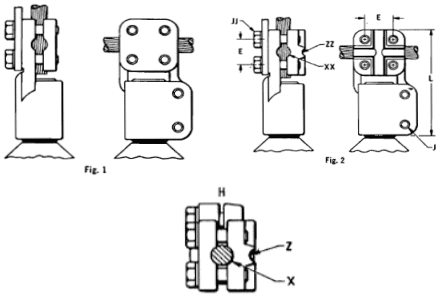

Especificação Técnica / Technical Specification:

Ligação reta ou em 90 com tampa reversível ampliando ainda mais as possibilidades de conexões com poucos itens. Utilizado com condutores simples (CA ou CU) ou alumínio com alma de aço aos pinos dos equipamentos. Para utilização com condutores de alumínio, solicitar conector estanhado. Adicionar sufixo "W" final do código

Straight or 90 connection with reversible cover adding more possibilities of usage with a few connectors. Maybe used with single conductors (AL or CU) or ACSR to Studs equipments. To use aluminum conductors, request the tin plated finishing. To do so just add a suffix "W" to the end of the catalog number. / Conexión recta o 90 con tapa reversible ampliando aún más las posibilidades de conexiones.Utilizado conductores simples (AL o CU) o aluminio con núcleo de acero a los birlos de equipos. Para utilizar conductores de aluminio, solicite el conector estañado. Agrega el sufijo "W" al final del código.

Corpo e Tampa em liga de bronze de alta condutividade elétrica, resistência mecânica e à corrosão.

Body and cover in bronze alloy with high electrical conductivity, mechanical and corrosion resistence / Cuerpo y tapa en aleación de bronce de alta conductividad eléctrica, resistencia mecanica y a la corrosión.

Acessórios: Parafusos, porcas e arruelas de pressão em aço zincado à quente. *Para outros materiais ver tabela ao lado

Hardware: Bolts,nuts and washers in hot dip galvanized steel hardware. Other materials, select in the chart / Tornilleria: Pernos, tuercas, arandelas en acero galvanizado en caliente. Para otros materiales, consultar la tabla al lado.

Tensão Máxima de Trabalho: 145kV

Maximum Voltage: 145kV / Tensión máxima de operación: 145kV

Gravação (Marking): BURNDY ou Logo
Catálogo / Catalog
Faixa de cabos (Conductors Range)

Como especificar:

NDR	66	44	TMO	W	FE

- FE: Material dos parafusos, porcas e arruelas
- W: Acabamento superficial do conector (opcional)
- TMO: T - Ângulo Reto e/ou 90º - **MO - Pino liso
- 44: Código referente às faixas de condutores
- 66: Código referente ao diâmetro do pino
- NDR: Família do Conector e No. de condutores

****Condições especiais de fornecimentos***
Special & Terms conditions:

Acabamento do conector *(Finishing)*:
Adicionar Sufixo "W"- Estanhado / Add Suffix "W" when tin plated

Acessórios de fixação *(Fixing hardware)*:
Sufixo "FE" - Aço Galvanizado (Padrão) - *Suffix "FE" (hot dip galvanized - Standard)*
Sufixo "DU" - Durium -(*Suffix "DU" Duriun hardware*)
Sufixo "SS" - Aço Inox *(Suffix "SS" Stainless Steel hardware)*

Pino - Cód Burndy *(Stud / Birlo)*	Pino diametro *(Stud / Birlo)*	Condutores *(Conductor / Conductores)*		Catálogo *(Part Number / catalogo)*	Medidas *(measures/medidas)*			L Comprimento mm (length)
		Lado A - Faixas Al - Cu MCM (Side A - Ranges: Al Cu)	Lado B - Faixas Al - Cu MCM (Side B - Ranges: Al - Cu)	Reto ou Ângulo 90º *(Straight or 90 º Angle)*	W (largura - width)	J *(Stud side)*	JJ *(Cable side)*	
63	**1/2" (12mm)**	6 -2AWG / 1/0 - 4/0	250 -350 / 400 -500	NDR6334TMO	56	M10	M10	120
64	**3/4" (20mm)**	6 -2AWG / 1/0 - 4/0	250 -350 / 400 -500	NDR6434TMO	56	M10	M10	115
65	**1" (24mm)**	6 -2AWG / 1/0 - 4/0	-	NDR6528TMO	46	M10	M10	118
		2 AWG - 250 / 300 - 500	550 - 700 MCM / 750 - 1000	NDR6544TMO		M10	M12	130
66	**1 1/4" (30mm)**	6 -2AWG / 1/0 - 4/0	250 -350 / 400 -500	NDR6634TMO	56	M10	M12	115
		2 AWG - 250 / 300 - 500	550 - 700 MCM / 750 - 1000	NDR6644TMO	75	M10	M12	135
67	**1 1/2" (36mm)**	2 AWG - 250 / 300 - 500	550 - 700 MCM / 750 - 1000	NDR6744TMO	73	M12	M12	160

O conector atende as condições descritas na Norma Nema ANSI, NBR 11788 / Connectors comply with Nema, ANSI and NBR 11788 Standards
* Disponibilidade para outros pinos , favor contactar à fábrica / Availability for other studs, please contact factory.

ND TERMINAL - *Conector Pino à Tubo*

Terminal connector Conductor to Stud / Conector Terminal Tubo a birlo

A ND Alumínio

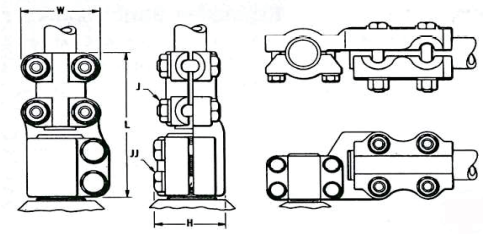

Type ND-AT Type ND-AR

Especificação Técnica / Technical Specification:

Ligação reta ou em ângulo 90 para uma ampla gama de condutores à pinos lisos ou roscados.

Straight connector or in angle 90 for a wide range of conductors to studs smooth or threaded / Conector recto o em angulo 90 para uma amplia gama de condutores a birlos lisos o roscados

Corpo e Tampa em liga de alumínio fundido de alta condutividade elétrica, resistência mecânica e à corrosão.

Body and cap made of aluminum alloy from high conductivity, mechanical and corrosion resistence / Cuerpo y tapa en aleación de aluminio de alta conductividad, resistencia mecanica y a la corrosión.

Acessórios: Parafusos, porcas e arruelas de pressão em aço zincado à quente. *Para outros materiais ver tabela ao lado

Hardware: Bolts,nuts and washers in hot dip galvanized steel hardware. Other materials, select in the chart / Tornilleria: Pernos, tuercas, arandelas en acero galvanizado en caliente. Para otros materiales, consultar la tabla al lado.

Tensão Máxima de Trabalho: 145kV

Maximum Voltage: 145kV / Tensión máxima de operación: 145kV

Gravação (Marking): BURNDY ou Logo
Catálogo / Catalog
Faixa de Condutores(Conductors Range)

Como especificar:

ND	66	16	ATMO	W	FE

Material dos parafusos, porcas e arruelas
Acabamento superficial do conector (opcional)
AT - Ângulo Reto AR - Ângulo 90 º - **MO - Pino liso
Código referente à bitola dos Tubos
Código referente ao diametro do pino
Família do Conector

** Para pinos roscados, informar passo da rosca

Condições especiais de fornecimentos
Special & Terms conditions:

Acabamento do conector *(Finishing)*: Adicionar Sufixo "W"- Estanhado / Add Suffix "W" when tin plated

Acessórios de fixação *(Fixing hardware)*: Sufixo "FE" - Aço Galvanizado (Padrão) - *Suffix "FE" (hot dip galvanized - Standard)*

Sufixo "DU" - Durium -(*Suffix "DU" Duriun hardware*

Sufixo "SS" - Aço Inox *(Suffix "SS" Stainless Steel hardware)*

Para outros bornes / pinos

Diâmetros - Pinos/Bornes Al (stud)		
Ref. Burndy	Acomodação Polegada/ Dia. Nominal	Acomodação Diametro Min/Max (mm)
63	1/2" -12mm	12 - 14,9
635	5/8" - 16mm	15 - 17,9
64	3/4" - 20mm	18 - 20,9
645	7/8" - 22mm	21 - 23,9
65	1" - 24mm	24 - 26,9
655	1 1/8" - 27mm	27 - 29,9
66	1 1/4" - 30mm	30 - 32,9
67	1 1/2" - 36mm	36 - 38,9
675	1 3/4" - 42mm	39 - 45,9
68	2" - 48mm	46 - 50,9
685	2 1/4" - 56mm	51 - 60,9
69	2 1/2" - 64mm	61 - 65,9
695	2 3/4" - 72mm	66 - 72,9
70	3" - 80mm	73 - 79,9

Pino *(Stud / Birlo)*	Pino *(Stud / Birlo)*	Condutores *(Conductor / Conductores)*	Catálogo *(Part Number / catalogo)*		Medidas - mm *(measures/medidas)*			L Comprimento *(height / longitud)*	
		Tubos	Reto *(Straight / Recto)*	Ângulo 90º *(90 º Angle)*	W (largura-width)	J (Conductor side)	JJ (stud side)	AT Reto	AR 90º
66	**1 1/4" (30mm)**	3/4"	ND6614ATMO	ND6614ARMO	79	M12	M12	151	160
		1"	ND6615ATMO	ND6615ARMO	79	M12	M12	160	165
		1 1/4"	ND6616ATMO	ND6616ARMO	87	M12	M12	162	180
		1 1/2"	ND6617ATMO	ND6617ARMO	94	M12	M12	172	175
		2"	ND6618ATMO	-	115	M16	M12	170	-
675	**1 3/4" (42mm)**	2"	ND67518ATMO	-	112	M16	M12	175	-
		2 1/2"	ND67519ATMO	ND67519ARMO	127	M16	M12	175	200
		3"	ND67520ATMO	ND67520ARMO	142	M16	M12	176	200
685	**2 1/4" (56mm)**	2"	-	ND68518ARMO	115	M16	M12	-	205
		3"	-	ND68520ARMO	143	M16	M12	-	210
		4"	-	ND68522ARMO	169	M16	M12	-	210

O conector atende as condições descritas na Norma Nema ANSI, NBR 11788 / Connectors comply with Nema, ANSI and NBR 11788 Standards

**Caso o pino do equipamento seja com rosca, informar passo da rosca para a correta especificação do item / In case for threaded studs, please confirm details to correct product specification.

NDR TERMINAL - Conector Pino à Condutores

Terminal connector Conductor to Stud / Conector Terminal Cable a birlo

A NDR Alumínio

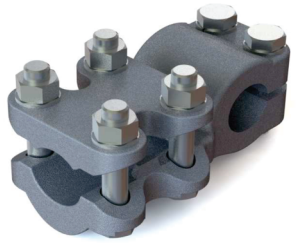

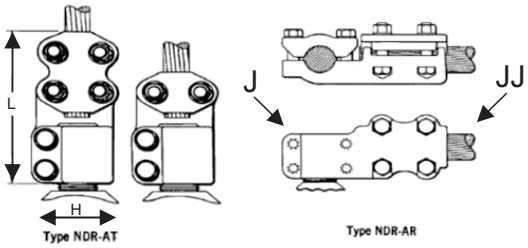

Especificação Técnica / Technical Specification:

Ligação reta ou em ângulo 90 para uma ampla gama de condutores simples (CA ou CU) à pinos lisos ou roscados.

Straight connector or angle 90 for a wide range to studs smooth or threaded / Conectores rectos o 90 grados para una amplia gama de conductores a birlos liso o roscados.

Corpo e Tampa em liga de alumínio fundido de alta condutividade elétrica, resistência mecânica e à corrosão.

Body and cap made of aluminum alloy from high conductivity, mechanical and corrosion resistence / Cuerpo y tapa en aleación de aluminio de alta conductividad, resistencia mecanica y a la corrosión.

Acessórios: Parafusos, porcas e arruelas de pressão em aço zincado à quente. *Para outros materiais ver tabela ao lado

Hardware: Bolts,nuts and washers in hot dip galvanized steel hardware. Other materials, select in the chart / Tornilleria: Pernos, tuercas, arandelas en acero galvanizado en caliente. Para otros materiales, consultar la tabla al lado.

Tensão Máxima de Trabalho: 145kV

Maximum Voltage: 145kV / Tensión máxima de operación: 145kV

Gravação (Marking): BURNDY ou Logo
Catálogo / Catalog
Faixa de cabos (Conductors Range)

Como especificar:

NDR	66	45	ATMO	W	FE

- FE → Material dos parafusos, porcas e arruelas
- W → Acabamento superficial do conector (opcional)
- ATMO → AT - Ângulo Reto AR - Ângulo 90 º - MO - Pino liso
- 45 → Código referente às faixas de condutores
- 66 → Código referente ao diâmetro do pino
- NDR → Família do Conector

****Condições especiais de fornecimentos***
Special & Terms conditions:

Acabamento do conector *(Finishing)*: Adicionar Sufixo "W"- Estanhado / Add Suffix "W" when tin plated

Acessórios de fixação *(Fixing hardware)*: Sufixo "FE" - Aço Galvanizado (Padrão) - *Suffix "FE" (hot dip galvanized - Standard)*

Sufixo "DU" - Durium -(*Suffix "DU" Duriun hardware*)

Sufixo "SS" - Aço Inox *(Suffix "SS" Stainless Steel hardware)*

Para outros bornes / pinos

Diametros - Pinos/Bornes Al (stud)		
Ref. Burndy	Acomodação Polegada/ Dia. Nominal	Acomodação Diametro Min/Max (mm)
63	1/2" -12mm	12 - 14,9
635	5/8" - 16mm	15 - 17,9
64	3/4" - 20mm	18 - 20,9
645	7/8" - 22mm	21 - 23,9
65	1" - 24mm	24 - 26,9
655	1 1/8" - 27mm	27 - 29,9
66	1 1/4" - 30mm	30 - 32,9
67	1 1/2" - 36mm	36 - 38,9
675	1 3/4" - 42mm	39 - 45,9
68	2" - 48mm	46 - 50,9
685	2 1/4" - 56mm	51 - 60,9
69	2 1/2" - 64mm	61 - 65,9
695	2 3/4" - 72mm	66 - 72,9
70	3" - 80mm	73 - 79,9

Pino (Stud / Birlo)	Pino (Stud / Birlo)	Condutores (Conductor / Conductores)		Catálogo (Part Number / catalogo)		Medidas (measures/medidas)			Comprimento (Length / longitud)	
		Al - Cu	ACSR	Reto (Straight / Recto)	Ângulo 90º (90 º Angle)	H	J	JJ	AT Reto	AR 90º
655	**1 1/4" (30mm)**				NDR65545ARMO		M12	M12	-	143
66	**1 1/4" (30mm)**	250 - 600	159 - 636	NDR6636ATMO	NDR6636ARMO	70	M12	M12	158	158
		450 - 1250	336,4 - 1113	NDR6645ATMO	NDR6645ARMO	81	M10	M12	172	170
		1250 - 2000	1113 - 1780	NDR6648ATMO	NDR6648ARMO	98	M12	M16	195	180
67	**1 1/2" (36mm)**	450 - 1250	336,4 - 1113	NDR6745ATMO	NDR6745ARMO	81	M10	M12	163	170
675	**1 3/4" (42mm)**	450 - 1250	336,4 - 1113	NDR67545ATMO	NDR67545ARMO	78	M12	M12	166	163
68	**2" (48mm)**	450 - 1250	336,4 - 1113		NDR6845ARMO	78	M12	M12	-	170
685	**2 1/4" (56mm)**	450 - 1250	336,4 - 1113	NDR68545ATMO	-		M12	M12	146	-
70	**3" (80mm)**	1250 - 2000	1113 - 1780	-	NDR7048ARMO	94	M12	M16	175	240

O conector atende as condições descritas na Norma Nema ANSI, NBR 11788 / Connectors comply with Nema, ANSI and NBR 11788 Standards

* Disponibilidade para outros pinos , favor contactar à fábrica / Availability for other studs, please contact factory.

**Caso o pino do equipamento seja com rosca, informar passo da rosca para a correta especificação do item / In case for threaded studs, please confirm details to correct product specification.

ND2R TERMINAL - Conector Pino à 2 Condutores

Terminal Double Conductor to Stud / Conector Doble Cable a birlo

A N2DR Alumínio

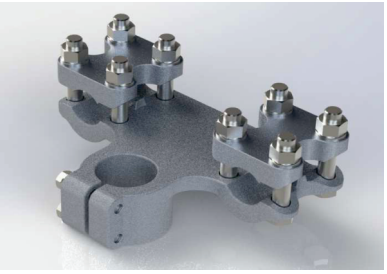

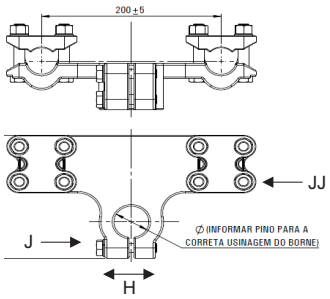

Especificação Técnica / Technical Specification:

Ligação reta ou em ângulo 90 para uma ampla gama de condutores simples (CA ou CU) à pinos lisos ou roscados.

Straight connector or angle 90 for a wide range to studs smooth or threaded / Conectores rectos o 90 grados para una amplia gama de conductores a birlos liso o roscados.

Corpo e Tampa em liga de alumínio fundido de alta condutividade elétrica, resistência mecânica e à corrosão.

Body and cap made of aluminum alloy from high conductivity, mechanical and corrosion resistence / Cuerpo y tapa en aleación de aluminio de alta conductividad, resistencia mecanica y a la corrosión.

Acessórios: Parafusos, porcas e arruelas de pressão em aço zincado à quente. *Para outros materiais ver tabela ao lado

Hardware: Bolts,nuts and washers in hot dip galvanized steel hardware. Other materials, select in the chart / Tornilleria: Pernos, tuercas, arandelas en acero galvanizado en caliente. Para otros materiales, consultar la tabla al lado.

Tensão Máxima de Trabalho: 145kV

Maximum Voltage: 145kV / Tensión máxima de operación: 145kV

Gravação (Marking): BURNDY ou Logo
Catálogo / Catalog
Faixa de cabos (Conductors Range)

Como especificar:

N2DR	66	45	ATMO	W	FE

- FE: Material dos parafusos, porcas e arruelas
- W: Acabamento superficial do conector (opcional)
- ATMO: AT - Ângulo Reto AR - Ângulo 90 º - MO - Pino liso
- 45: Código referente às faixas de condutores
- 66: Código referente ao diametro do pino
- N2DR: Família do Conector

Para outros bornes / pinos

Diametros - Pinos/Bornes Al (stud)		
Ref. Burndy	Acomodação Polegada/ Dia. Nominal	Acomodação Diametro Min/Max (mm)
63	1/2" -12mm	12 - 14,9
635	5/8" - 16mm	15 - 17,9
64	3/4" - 20mm	18 - 20,9
645	7/8" - 22mm	21 - 23,9
65	1" - 24mm	24 - 26,9
655	1 1/8" - 27mm	27 - 29,9
66	1 1/4" - 30mm	30 - 32,9
67	1 1/2" - 36mm	36 - 38,9
675	1 3/4" - 42mm	39 - 45,9
68	2" - 48mm	46 - 50,9
685	2 1/4" - 56mm	51 - 60,9
69	2 1/2" - 64mm	61 - 65,9
695	2 3/4" - 72mm	66 - 72,9
70	3" - 80mm	73 - 79,9

Condições especiais de fornecimentos
Special & Terms conditions:

Acabamento do conector *(Finishing)*: Adicionar Sufixo "W"- Estanhado / Add Suffix "W" when tin plated

Acessórios de fixação *(Fixing hardware)*: Sufixo "FE" - Aço Galvanizado (Padrão) - *Suffix "FE" (hot dip galvanized - Standard)*

Sufixo "DU" - Durium -(*Suffix "DU" Duriun hardware*)

Sufixo "SS" - Aço Inox *(Suffix "SS" Stainless Steel hardware)*

Pino *(Stud / Birlo)*	Pino *(Stud / Birlo)*	Condutores *(Conductor / Conductores)*		Catálogo *(Part Number / catalogo)*		Medidas *(measures/medidas)*			L Comprimento *(Lenght / longitud)*	
		Al - Cu	ACSR	Reto *(Straight / Recto)*	Ângulo 90º *(90 º Angle)*	H	J	JJ	AT Reto	AR 90º
66	**1 1/4" (30mm)**	450 - 1250	336,4 - 1113	N2DR6645ATMO-20	N2DR6645ARMO-20	82	M12	M12	130	140
		1250 - 2000	1113 - 1780	-	N2DR6648ARMO-20	98	M16	M12	190	-
675	**1 3/4" (42mm)**	450 - 1250	336,4 - 1113	-	N2DR67545ARMO-20	58	M12	M12	165	165
		1250 - 2000	1113 - 1780	-	N2DR67548ARMO-20	58	M16	M16	185	210
68	**2" (48mm)**	450 - 1250	336,4 - 1113	-	N2DR6845ARMO-20	79	M12	M12	190	200
685	**2 1/4" (56mm)**	450 - 1250	336,4 - 1113	N2DR68545ATMO-20	N2DR68545ARMO-20	62	M12	M12	200	200
		954-2000	900-1780	-	N2DR68548ARMO-20	62	M12	M16	-	
695	**2 3/4" (72mm)**	450 - 1250	336,4 - 1113	N2DR69545ATMO-20	-	73	M16	M16	200	-
70	**3" (80mm)**	1590-3000	1431-2515	N2DR70493ATMO-20	-	80	M16	M16	200	-

O conector atende as condições descritas na Norma Nema ANSI, NBR 11788 / Connectors comply with Nema, ANSI and NBR 11788 Standards

* Disponibilidade para outros pinos , favor contactar à fábrica / Availability for other studs, please contact factory.

**Caso o pino do equipamento seja com rosca, informar passo da rosca para a correta especificação do item / In case for threaded studs, please confirm details to correct product specification.

NNTR DERIVAÇÃO - Conector Derivação T - Cabo-Cabo

T Connector - Cable to Cable / Conector Derivación T - Cable-Cable

B
NNTR

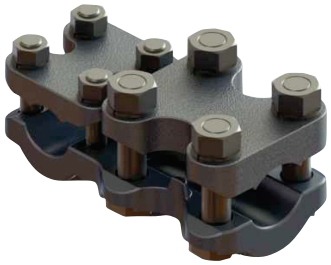

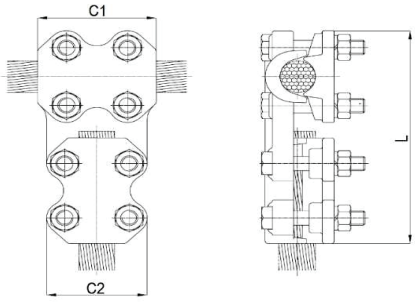

Especificação Técnica / Technical Specification:

Ligação em derivação "T" para uma ampla gama de condutores simples (CA ou CU) ou alumínio com alma de aço.

T Connetor for a wide range for conductors (AL or CU) or aluminum with steel reinforced cable. Conector derivación "T" para um amplio rango de conductores de AL o Cu or aluminio con alma de acero

Corpo e Tampa em liga de alumínio fundido de alta condutividade elétrica, resistência mecânica e à corrosão.

Body and cap made of aluminum alloy from high conductivity, mechanical and corrosion resistence / Cuerpo y tapa en aleación de aluminio de alta conductividad, resistencia mecanica y a la corrosión.

Acessórios: Parafusos, porcas e arruelas de pressão em aço zincado à quente. *Para outros materiais ver tabela ao lado

Hardware: Bolts,nuts and washers in hot dip galvanized steel hardware. Other materials, select in the chart / Tornilleria: Pernos, tuercas, arandelas en acero galvanizado en caliente. Para otros materiales, consultar la tabla al lado.

Tensão Máxima de Trabalho: 145kV

Maximum Voltage: 145kV / Tensión máxima de operación: 145kV

Gravação (Marking): BURNDY ou Logo
Catálogo / Catalog
Faixa de cabos (Conductors Range)

Como especificar:

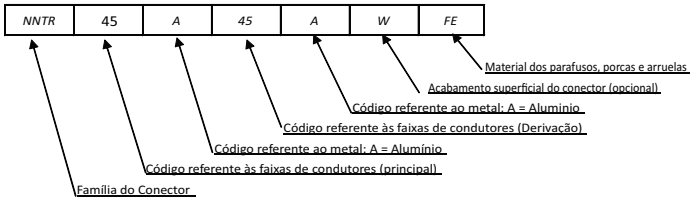

Condições especiais de fornecimentos
Special & Terms conditions:

Acabamento do conector *(Finishing)*:
Adicionar Sufixo "W"- Estanhado / Add Suffix "W" when tin plated

Acessórios de fixação *(Fixing hardware)*:
Sufixo "FE" - Aço Galvanizado (Padrão) - *Suffix "FE" (hot dip galvanized - Standard)*
Sufixo "DU" - Durium -(*Suffix "DU" Duriun hardware*)
Sufixo "SS" - Aço Inox *(Suffix "SS" Stainless Steel hardware)*

Referência								
Catálogo *Catalog / Catalogo*	Condutores - Principal *(Run)* *Conductor / Cables*		Condutores - Derivação *(Tap)*		Parafusos *(Bolts / Pernos)*	Dimensional		
	Faixa (AL - CU (AWG - MCM) *(range / rango)*	Faixa ACSR (AWG - MCM) *(range / rango)*	Faixa (AL - CU (AWG - MCM) *(range / rango)*	Faixa ACSR (AWG - MCM) *(range / rango)*	Principal / Derivação	L - comprimento (length / largo)	C1 - largura (width / anchura)	C2 - largura (width / anchura)
NNTR29A29A	2 - 300	2 - 271,6	2 - 300	2 - 271,6	M10 / M12	125	58	54
NNTR29A36A	2 - 300	2 - 271,6	250 - 600	159 - 636	M10 / M12	125	58	66
NNTR29A45A	2 - 300	2 - 271,6	450 - 1250	336,4 - 1113	M10 / M12	140	58	78
NNTR36A29A	250 - 600	159 - 636	2 - 300	2 - 271,6	M12 / M10	132	67	58
NNTR36A36A	250 - 600	159 - 636	250 - 600	159 - 636	M12 / M12	143	67	66
NNTR36A45A	251 - 600	160 - 636	450 - 1250	336,4 - 1113	M12 / M12	150	67	78
NNTR45A29A	450 - 1250	336,4 - 1113	2 - 300	2 - 271,6	M12 / M10	144	72	54
NNTR45A45A	450 - 1250	336,4 - 1113	450 - 1250	336,4 - 1113	M12 / M12	155	72	78
NNTR45A48A	451 - 1250	336,4 - 1113	954 - 2000	900 - 1780	M12 / M16	180	72	94
NNTR48A45A	954 - 2000	900 - 1780	450 - 1250	336,4 - 1113	M16 / M12	180	97	78
NNTR48A48A	954 - 2000	900 - 1780	954 - 2000	900 - 1780	M16 / M16	199	97	94
NNTR48A493A	954 - 2000	900 - 1780	1590 - 3000	1431 - 2515	M16 / M16	205	97	113
NNTR493A48A	1590 - 3000	1431 - 2515	954 - 2000	900 - 1780	M16 / M16	219	97	94
NNTR493A493A	1590 - 3000	1431 - 2515	1590 - 3000	1431 - 2515	M16 / M16	218	97	113

O conector atende as condições descritas na Norma Nema ANSI, NBR 11788 / Connectors comply with Nema, ANSI and NBR 11788 Standards

NNTR DERIVAÇÃO - Conector Derivação T - Tubo-Cabo

B
NNTR

T Connector - Bus Bar to Cable / Conector Derivación T - Tubo-Cable

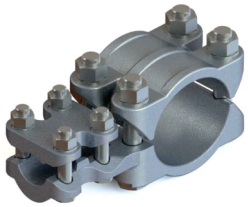

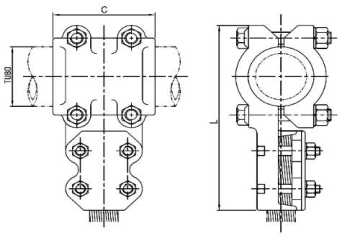

Especificação Técnica / Technical Specification:

Ligação em derivação "T" para uma ampla gama de condutores simples (CA ou CU) ou alumínio com alma de aço.

T Connetor for a wide range for conductors (AL or CU) or aluminum with steel reinforced cable. Conector derivación "T" para um amplio rango de conductores de AL o Cu or aluminio con alma de acero

Corpo e Tampa em liga de alumínio fundido de alta condutividade elétrica, resistência mecânica e à corrosão.

Body and cap made of aluminum alloy from high conductivity, mechanical and corrosion resistence / Cuerpo y tapa en aleación de aluminio de alta conductividad, resistencia mecanica y a la corrosión.

Acessórios: Parafusos, porcas e arruelas de pressão em aço zincado à quente. *Para outros materiais ver tabela ao lado

Hardware: Bolts,nuts and washers in hot dip galvanized steel hardware. Other materials, select in the chart / Tornilleria: Pernos, tuercas, arandelas en acero galvanizado en caliente. Para otros materiales, consultar la tabla al lado.

Tensão Máxima de Trabalho: 145kV

Maximum Voltage: 145kV / Tensión máxima de operación: 145kV

Como especificar:

NNTR	16	A	45	A	W	FE

- FE: Material dos parafusos, porcas e arruelas
- W: Acabamento superficial do conector (opcional)
- A: Código referente ao metal: A = Alumínio
- 45: Código referente às faixas de condutores (Derivação) - Cabos
- A: Código referente ao metal: A = Aluminio
- 16: Código referente aos condutores (principal) - Tubo
- NNTR: Família do Conector

**Condições especiais de fornecimentos*
Special & Terms conditions:

Acabamento do conector *(Finishing)*:
Adicionar Sufixo "W"- Estanhado / Add Suffix "W" when tin plated

Acessórios de fixação *(Fixing hardware)*:
Sufixo "FE" - Aço Galvanizado (Padrão) - *Suffix "FE" (hot dip galvanized - Standard)*
Sufixo "DU" - Durium -(*Suffix "DU" Duriun hardware*)
Sufixo "SS" - Aço Inox *(Suffix "SS" Stainless Steel hardware)*

Gravação (Marking): BURNDY ou Logo
Catálogo / Catalog
Faixa de Condutores(Conductors Range)

Catálogo *Catalog / Catalogo*	Condutores - Principal *(Run)*	Condutores - Derivação *(Tap)*		Parafusos *(Bolts / Pernos)*		Dimensional	
	Tubos - IPS" AL - CU *(Busbar - "IPS / Tubos "IPS)*	Faixa (AL - CU (AWG - MCM) *(range / rango)*	Faixa ACSR (AWG - MCM) *(range / rango)*	Lado A - Principal *(Side A - Run)*	Lado B - Derivação *(Side B - Tap)*	L	C
NNTR14A36A	3/4"	250-600	159-636	M12	M12	83	66
NNTR15A45A	1"	600-900	477-795	M12	M12	181	89
NNTR17A45A	1 1/2"	750 - 1250	636 - 1113	M12	M12	172	102
NNTR17A48A		954 - 2000	900 - 1780	M12	M16	200	102
NNTR18A45A	2"	450 - 1250	336,4 - 1113	M16	M12	200	108
NNTR18A48A		954-2000	900-1780	M16	M12	216	108
NNTR19A48A	2 1/2"	954 - 2000	900 - 1780	M16	M16	230	104
NNTR20A29A	3"	2 - 300	2 - 271,6	M16	M10	210	102
NNTR20A45A		450 - 1250	336,4 - 1113	M16	M12	223	102
NNTR21A45A	3 1/2"	450 - 1250	336,4 - 1113	M16	M12	235	85
NNTR22A36A	4"	250 - 600	159 - 636	M16	M12	242	102
NNTR22A45A		450 - 1250	336,4 - 1113	M16	M12	250	102
NNTR22A48A		954 - 2000	900 - 1780	M16	M16	280	102
NNTR22A493A		1590 - 3000	1431 - 2515	M16	M16	280	102
NNTR24A29A	5"	2 - 300	2 - 271,6	M16	M10	265	102
NNTR24A45A		450 - 1250	336,4 - 1113	M16	M12	280	102
NNTR24A48A		954 - 2000	900 - 1780	M16	M16	305	102
NNTR86A493A	6"	1590 - 3000	1431 - 2515	M16	M16	328	153

O conector atende as condições descritas na Norma Nema ANSI, NBR 11788 / Connectors comply with Nema, ANSI and NBR 11788 Standards

N2NTR DERIVAÇÃO - Conector Derivação T - 2 Cabos-Cabo

T Connector - Double Cable to Cable / Conector Derivación T - Doble Cables-Cable

B
N2NTR

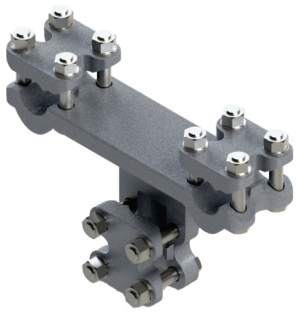

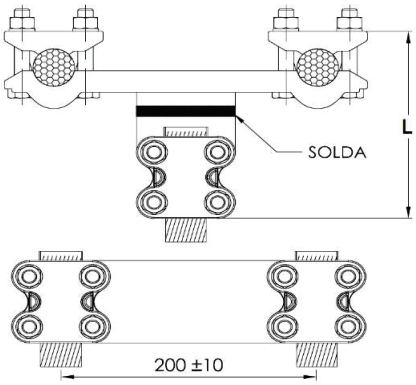

Especificação Técnica / Technical Specification:

Ligação em derivação "T" para uma ampla gama de condutores simples (CA ou CU) ou alumínio com alma de aço.

T Connetor for a wide range for conductors (AL or CU) or aluminum with steel reinforced cable. Conector derivación "T" para um amplio rango de conductores de AL o Cu or aluminio con alma de acero

Corpo e Tampa em liga de alumínio fundido de alta condutividade elétrica, resistência mecânica e à corrosão.

Body and cap made of aluminum alloy from high conductivity, mechanical and corrosion resistence / Cuerpo y tapa en aleación de aluminio de alta conductividad, resistencia mecanica y a la corrosión.

Acessórios: Parafusos, porcas e arruelas de pressão em aço zincado à quente. *Para outros materiais ver tabela ao lado

Hardware: Bolts,nuts and washers in hot dip galvanized steel hardware. Other materials, select in the chart / Tornilleria: Pernos, tuercas, arandelas en acero galvanizado en caliente. Para otros materiales, consultar la tabla al lado.

Tensão Máxima de Trabalho: 145kV

Maximum Voltage: 145kV / Tensión máxima de operación: 145kV

Gravação (Marking): BURNDY ou Logo
Catálogo / Catalog
Faixa de cabos (Conductors Range)

Como especificar:

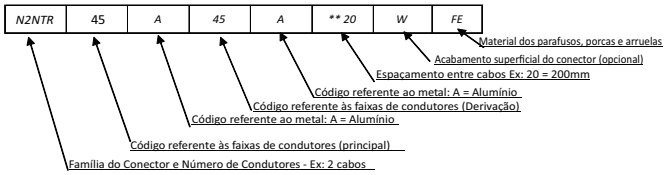

** para outras distancias - solicitar à fábrica

Condições especiais de fornecimentos
Special & Terms conditions:

Acabamento do conector *(Finishing)*:
Adicionar Sufixo "W"- Estanhado / Add Suffix "W" when tin plated

Acessórios de fixação *(Fixing hardware)*:
Sufixo "FE" - Aço Galvanizado (Padrão) - *Suffix "FE" (hot dip galvanized - Standard)*
Sufixo "DU" - Durium -(*Suffix "DU" Duriun hardware*)
Sufixo "SS" - Aço Inox *(Suffix "SS" Stainless Steel hardware)*

Catálogo *Catalog / Catalogo*	Condutores - Principal *(Run)* *Conductor / Cables*		Condutores - Derivação *(Tap)*		Parafusos *(Bolts / Pernos)*		Dimensional
	Faixa (AL - CU (AWG - MCM) *(range / rango)*	Faixa ACSR (AWG - MCM) *(range / rango)*	Faixa (AL - CU (AWG - MCM) *(range / rango)*	Faixa ACSR (AWG - MCM) *(range / rango)*	Lado A - Principal *(Side A - Run)*	Lado B - Derivação *(Side B - Tap)*	L - comprimento (length / largo)
N2NTR45A45A-20	450 - 1250	336,4 - 1113	450 - 1250	336,4 - 1113	M12	M12	146
N2NTR48A29A-20	954 - 2000	900 - 1780	2 - 300	2 - 271,6	M16	M10	116
N2NTR48A45A-20	954 - 2000	900 - 1780	450 - 1250	336,4 - 1113	M16	M12	153
N2NTR48A48A-20	954 - 2000	900 - 1780	954 - 2000	900 - 1780	M16	M16	178
N2NTR493A45A-20	1590 - 3000	1431 - 2515	450 - 1250	336,4 - 1113	M16	M12	148

O conector atende as condições descritas na Norma Nema ANSI, NBR 11788 / Connectors comply with Nema, ANSI and NBR 11788 Standards

N2NTR DERIVAÇÃO - Conector Derivação T - 2 Cabos-Tubo

T Connector - Double Cable to Tube / Conector Derivación T - Doble Cables-Tubos

B
N2NTR

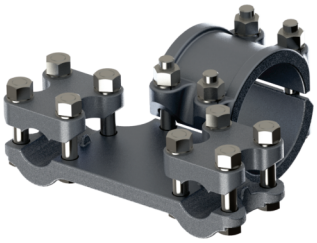

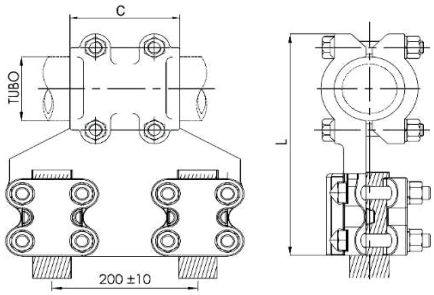

Especificação Técnica / Technical Specification:

Ligação em derivação "T" para uma ampla gama de condutores simples (CA ou CU) ou alumínio com alma de aço.

T Connetor for a wide range for conductors (AL or CU) or aluminum with steel reinforced cable. Conector derivación "T" para um amplio rango de conductores de AL o Cu or aluminio con alma de acero

Corpo e Tampa em liga de alumínio fundido de alta condutividade elétrica, resistência mecânica e à corrosão.

Body and cap made of aluminum alloy from high conductivity, mechanical and corrosion resistence / Cuerpo y tapa en aleación de aluminio de alta conductividad, resistencia mecanica y a la corrosión.

Acessórios: Parafusos, porcas e arruelas de pressão em aço zincado à quente. *Para outros materiais ver tabela ao lado

Hardware: Bolts,nuts and washers in hot dip galvanized steel hardware. Other materials, select in the chart / Tornilleria: Pernos, tuercas, arandelas en acero galvanizado en caliente. Para otros materiales, consultar la tabla al lado.

Tensão Máxima de Trabalho: 145kV

Maximum Voltage: 145kV / Tensión máxima de operación: 145kV

Gravação (Marking): BURNDY ou Logo
Catálogo / Catalog
Faixa de cabos (Conductors Range)

Como especificar:

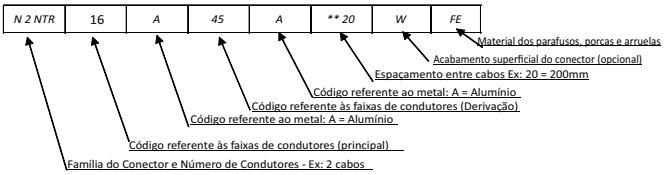

** para outras distancias - solicitar à fábrica

Condições especiais de fornecimentos
Special & Terms conditions:

Acabamento do conector *(Finishing)*:
Adicionar Sufixo "W"- Estanhado / Add Suffix "W" when tin plated

Acessórios de fixação *(Fixing hardware)*:
Sufixo "FE" - Aço Galvanizado (Padrão) - *Suffix "FE" (hot dip galvanized-Standard)*
Sufixo "DU" - Durium -(*Suffix "DU" Duriun hardware*)
Sufixo "SS" - Aço Inox *(Suffix "SS" Stainless Steel hardware)*

Catálogo Catalog / Catálogo	Condutores - Principal *(Run)*	Condutores - Derivação *(Tap)*		Parafusos *(Bolts / Pernos)*		Dimensional	
	Tubos - IPS" AL - CU *(Busbar - "IPS / Tubos*	Faixa AL - CU (AWG - MCM) *(range / rango)*	Faixa ACSR (AWG - MCM) *(range / rango)*	Lado A - Principal Tubo *(Side A - Run)*	Lado B - Derivação Cabo*(Side B)*	L	C
N2NTR22A45A-20 N2NTR22A48A-20 N2NTR22A493A-20	4"	450 - 1250	336,4 - 1113	M16	M12	255	102
		954 - 2000	900 - 1780	M16	M16	275	102
		1590 - 3000	1431 - 2515	M16	M16	270	102
N2NTR24A45A-20 N2NTR24A48A-20	5"	450 - 1250	336,4 - 1113	M16	M12	290	200
		954 - 2000	900 - 1780	M16	M16	300	200

O conector atende as condições descritas na Norma Nema ANSI, NBR 11788 / Connectors comply with Nema, ANSI and NBR 11788 Standards

NNT DERIVAÇÃO - Conector Derivação T - Tubo-Tubo

T Connector - Bus Bar to Bus Bar / Conector Derivación T - Tubo-Tubo

B
NNT

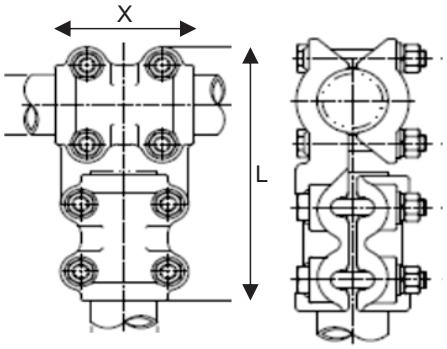

Especificação Técnica / Technical Specification:

Ligação em derivação "T" para uma ampla gama de condutores simples.
T Connetor for a wide range for aluminum conductors . Conector derivación "T" para um amplio rango de conductores de aluminio

Corpo e Tampa em liga de alumínio fundido de alta condutividade elétrica, resistência mecânica e à corrosão.
Body and cap made of aluminum alloy from high conductivity, mechanical and corrosion resistence / Cuerpo y tapa en aleación de aluminio de alta conductividad, resistencia mecanica y a la corrosión.

Acessórios: Parafusos, porcas e arruelas de pressão em aço zincado à quente. *Para outros materiais ver tabela ao lado
Hardware: Bolts,nuts and washers in hot dip galvanized steel hardware. Other materials, select in the chart / Tornilleria: Pernos, tuercas, arandelas en acero galvanizado en caliente. Para otros materiales, consultar la tabla al lado.

Tensão Máxima de Trabalho: 145kV
Maximum Voltage: 145kV / Tensión máxima de operación: 145kV

Gravação (Marking): BURNDY ou Logo
Catálogo / Catalog
Faixa de Condutores(Conductors Range)

Como especificar:

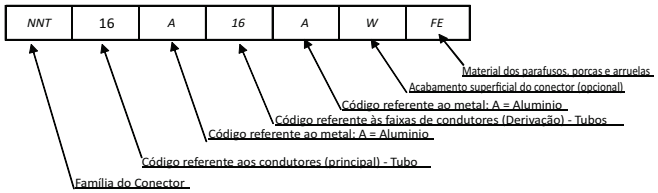

Condições especiais de fornecimentos
Special & Terms conditions:

Acabamento do conector *(Finishing)*:
Adicionar Sufixo "W"- Estanhado / Add Suffix "W" when tin plated

Acessórios de fixação *(Fixing hardware)*:
Sufixo "FE" - Aço Galvanizado (Padrão) - *Suffix "FE" (hot dip galvanized - Standard)*

Sufixo "DU" - Durium -(*Suffix "DU" Duriun hardware*)
Sufixo "SS" - Aço Inox *(Suffix "SS" Stainless Steel hardware)*

Catálogo *Catalog / Catalogo*	Condutores - Principal *(Run)* Busbar / *Tubos*	Condutores - Derivação *(Tap)*	Parafusos *(Bolts / Pernos)*		Dimensional	
	Tubos - IPS" AL - CU *(Busbar - "IPS / Tubos "IPS)*	Tubos - IPS" AL - CU *(Busbar - "IPS / Tubos "IPS)*	Lado A - Principal *(Side A - Run)*	Lado B - Derivação *(Side B - Tap)*	"X" Largura (Width)	"L" Altura *(Height)*
NNT17A17A	1 1/2"	1 1/2"	M12	M12	102	205
NNT18A18A	2"	2"	M16	M16	108	234
NNT19A19A	2 1/2"	2 1/2"	M16	M16	104	240
NNT20A20A	3"	3"	M16	M16	102	255
NNT22A22A	4"	4"	M16	M16	153	320
NNT24A24A	5"	5"	M16	M16	178	390
NNT86A86A	6"	6"	M16	M16	203	435
NNT88A88A	8"	8"	M16	M16	250	524,5

O conector atende as condições descritas na Norma Nema ANSI, NBR 11788 / Connectors comply with Nema, ANSI and NBR 11788 Standards

NNT DERIVAÇÃO - Conector Derivação T - Tubo-Tubo

T Connector - Bus Bar to Bus Bar / Conector Derivación T - Tubo-Tubo

B
NNT

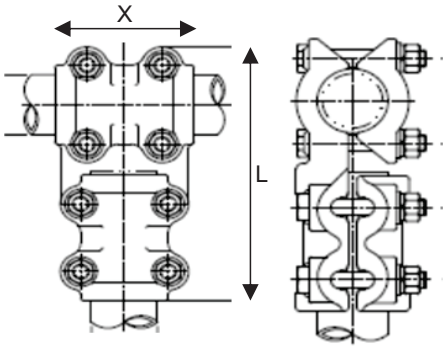

Especificação Técnica / Technical Specification:

Ligação em derivação "T" para uma ampla gama de condutores simples.
T Connetor for a wide range for aluminum conductors . Conector derivación "T" para um amplio rango de conductores de aluminio

Corpo e Tampa em liga de alumínio fundido de alta condutividade elétrica, resistência mecânica e à corrosão.
Body and cap made of aluminum alloy from high conductivity, mechanical and corrosion resistence / Cuerpo y tapa en aleación de aluminio de alta conductividad, resistencia mecanica y a la corrosión.

Acessórios: Parafusos, porcas e arruelas de pressão em aço zincado à quente. *Para outros materiais ver tabela ao lado
Hardware: Bolts,nuts and washers in hot dip galvanized steel hardware. Other materials, select in the chart / Tornilleria: Pernos, tuercas, arandelas en acero galvanizado en caliente. Para otros materiales, consultar la tabla al lado.

Tensão Máxima de Trabalho: 145kV
Maximum Voltage: 145kV / Tensión máxima de operación: 145kV

Gravação (Marking): BURNDY ou Logo
Catalogo / Catalog
Condutores / Conductores : Tubo

Como especificar:

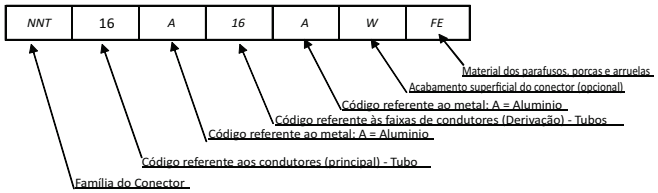

Condições especiais de fornecimentos
Special & Terms conditions:

Acabamento do conector *(Finishing)*:
Adicionar Sufixo "W"- Estanhado / Add Suffix "W" when tin plated

Acessórios de fixação *(Fixing hardware)*:
Sufixo "FE" - Aço Galvanizado (Padrão) - *Suffix "FE" (hot dip galvanized - Standard)*

Sufixo "DU" - Durium -(*Suffix "DU" Duriun hardware*)
Sufixo "SS" - Aço Inox *(Suffix "SS" Stainless Steel hardware)*

Catálogo *Catalog / Catalogo*	Condutores - Principal *(Run)* Busbar / *Tubos*	Condutores Derivação *(Tap)*	Parafusos *(Bolts / Pernos)*		Dimensional	
	Tubos - IPS" AL - CU *(Busbar - "IPS / Tubos "IPS)*	Tubos - IPS" AL - CU *(Busbar - "IPS / Tubos "IPS)*	Lado A - Principal *(Side A - Run)*	Lado B - Derivação *(Side B - Tap)*	"X" Largura (Width)	"L" Altura *(Height)*
NNT18A14A	2"	1 1/4"	M16	M12	114	205
NNT18A17A	2"	1 1/2"	M16	M12	104	220
NNT20A14A	3"	3/4"	M12	M12	75	224
NNT20A16A	3"	1 1/4"	M12	M12	102	236
NNT20A17A	3"	1 1/2"	M16	M12	102	255
NNT20A18A	3"	2"	M16	M16	112	270
NNT22A17A	4"	1 1/2"	M16	M12	153	275
NNT22A19A	4"	2 1/2"	M17	M16	153	287
NNT22A20A	4"	3"	M16	M16	153	285
NNT22A24A	4"	5"	M16	M16	160	280
NNT88A24A	8"	5"	M16	M16	178	395

O conector atende as condições descritas na Norma Nema ANSI, NBR 11788 / Connectors comply with Nema, ANSI and NBR 11788 Standards

NNER EMENDA - Conector Emenda Reta - Tubo-Cabo

Coupler - Bus Bar to Cable / Empalme Recto - Tubo-Cable

C
NNER

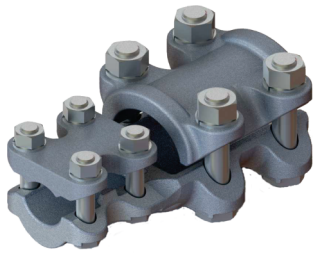

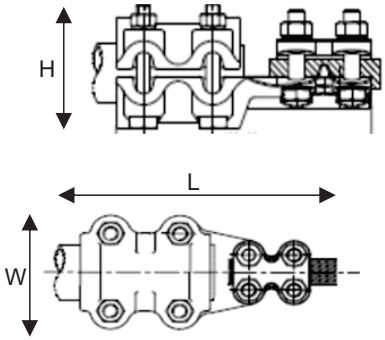

Especificação Técnica / Technical Specification:

Emenda reta para uma ampla gama de condutores simples (CA ou CU) ou alumínio com alma de aço.
Straight Bolted Coupler connector for joining in line tube to a tap cable. / Empalme recto para un amplio rango de cables a tubos

Corpo e Tampa em liga de alumínio fundido de alta condutividade elétrica, resistência mecânica e à corrosão.
Body and cap made of aluminum alloy from high conductivity, mechanical and corrosion resistence / Cuerpo y tapa en aleación de aluminio de alta conductividad, resistencia mecanica y a la corrosión.

Acessórios: Parafusos, porcas e arruelas de pressão em aço zincado à quente. *Para outros materiais ver tabela ao lado
Hardware: Bolts,nuts and washers in hot dip galvanized steel hardware. Other materials, select in the chart / Tornilleria: Pernos, tuercas, arandelas en acero galvanizado en caliente. Para otros materiales, consultar la tabla al lado.

Tensão Máxima de Trabalho: 145kV
Maximum Voltage: 145kV / Tensión máxima de operación: 145kV

Gravação (Marking): BURNDY ou Logo
Catálogo / Catalog
Faixa de Condutores(Conductors Range)

Como especificar:

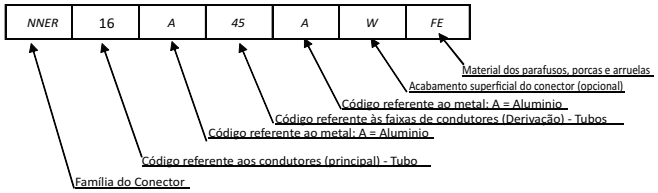

Condições especiais de fornecimentos
Special & Terms conditions:

Acabamento do conector *(Finishing)*:
Adicionar Sufixo "W"- Estanhado / Add Suffix "W" when tin plated

Acessórios de fixação *(Fixing hardware)*:
Sufixo "FE" - Aço Galvanizado (Padrão) - *Suffix "FE" (hot dip galvanized - Standard)*

Sufixo "DU" - Durium -(*Suffix "DU" Duriun hardware*)
Sufixo "SS" - Aço Inox *(Suffix "SS" Stainless Steel hardware)*

Catálogo *Catalog / Catalogo*	Condutores - Principal *(Run)*	Condutores - Derivação *(Tap)*		Parafusos *(Bolts / Pernos)*		Dimensional	
	Tubos - IPS" AL - CU *(Busbar - "IPS / Tubos "IPS)*	Faixa (AL/CU - AWG/MCM) *(range / rango)*	Faixa ACSR (AWG - MCM) *(range / rango)*	Lado A - Principal Tubo *(Side A - Run)*	Lado B - Derivação Cabo *(Side B - Tap)*	w = Largura (Width)	L = Comprimento *(Length)*
NNER15A29A	1"	2 -300	2 - 271,6	M12	M10	78	162
NNER18A45A	2"	450 - 1250	336,4 - 1113	M16	M12	115	200
NNER20A29A	3"	2 - 300	2 - 271,6	M16	M12	143	180
NNER20A45A		450 - 1250	336,4 - 1113	M16	M12	143	180
NNER24A29A	5"	2 - 300	2 - 271,6	M16	M12	196	170
NNER24A45A		450 - 1250	336,4 - 1113	M16	M12	196	194

O conector atende as condições descritas na Norma Nema ANSI, NBR 11788 / Connectors comply with Nema, ANSI and NBR 11788 Standards

NNR EMENDA - Conector Emenda Reta - Tubo-Tubo

Reducer - Bus Bar / Empalme Reductor - Tubo

C
NNR

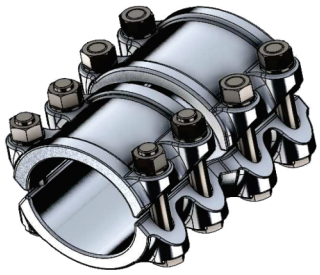

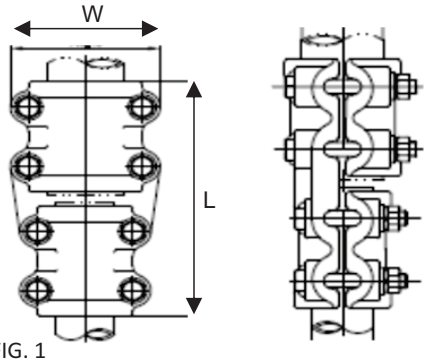

FIG. 1

Especificação Técnica / Technical Specification:

Emenda Reta para uma ampla gama de tubos IPS.
Straight Bolted Coupler connector for joining in line tubes / Empalme recto para um amplio rango de tubos IPS

Corpo e Tampa em liga de alumínio fundido de alta condutividade elétrica, resistência mecânica e à corrosão.
Body and cap made of aluminum alloy from high conductivity, mechanical and corrosion resistence / Cuerpo y tapa en aleación de aluminio de alta conductividad, resistencia mecanica y a la corrosión.

Acessórios: Parafusos, porcas e arruelas de pressão em aço zincado à quente. *Para outros materiais ver tabela ao lado
Hardware: Bolts,nuts and washers in hot dip galvanized steel hardware. Other materials, select in the chart / Tornilleria: Pernos, tuercas, arandelas en acero galvanizado en caliente. Para otros materiales, consultar la tabla al lado.

Tensão Máxima de Trabalho: 145kV
Maximum Voltage: 145kV / Tensión máxima de operación: 145kV

Gravação (Marking): BURNDY ou Logo
Catálogo / Catalog
Faixa de Condutores(Conductors Range)

Como especificar:

NNR	20	A	18	A	W	FE

- FE: Material dos parafusos, porcas e arruelas
- W: Acabamento superficial do conector (opcional)
- A: Código referente ao metal: A = Aluminio
- 18: Código referente aos condutores (Derivação) - Tubos
- A: Código referente ao metal: A = Aluminio
- 20: Código referente aos condutores (principal) - Tubo
- NNR: Família do Conector

Condições especiais de fornecimentos
Special & Terms conditions:

Acabamento do conector *(Finishing)*:
Adicionar Sufixo "W"- Estanhado / Add Suffix "W" when tin plated

Acessórios de fixação *(Fixing hardware)*:
Sufixo "FE" - Aço Galvanizado (Padrão) - *Suffix "FE" (hot dip galvanized - Standard)*

Sufixo "DU" - Durium -(*Suffix "DU" Duriun hardware*)
Sufixo "SS" - Aço Inox *(Suffix "SS" Stainless Steel hardware)*

Catálogo *Catalog / Catalogo*	Tubos - Lado A & Labo B *(Tubes - Side A & Side B)*	Dimensional *Dimensional / Dimensional*		
		L - comprimento (length / largo)	W - largura (width / anchura)	J - Parafusos (Bolts)
NNR20A18A	3" - 2"	241	143	M16
NNR88A24A	6" (sch.80) - 5"	310	277	M16

O conector atende as condições descritas na Norma Nema ANSI, NBR 11788 / Connectors comply with Nema, ANSI and NBR 11788 Standards

NS EMENDA - Conector Emenda Reta - Tubo-Tubo

Coupler connector busbar / Empalme Recto Tubo-Tubo

C
NS

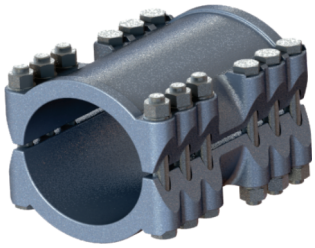

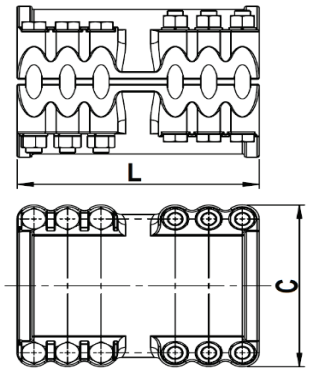

Especificação Técnica / Technical Specification:

Emenda Reta para uma ampla gama de tubos IPS de diâmetros iguais.
Straight Bolted Coupler connector for joining in line tubes - equal sizes / Empalme recto para um amplio rango de tubos IPS de iguales calibres

Corpo e Tampa em liga de alumínio fundido de alta condutividade elétrica, resistência mecânica e à corrosão.
Body and cap made of aluminum alloy from high conductivity, mechanical and corrosion resistence / Cuerpo y tapa en aleación de aluminio de alta conductividad, resistencia mecanica y a la corrosión.

Acessórios: Parafusos, porcas e arruelas de pressão em aço zincado à quente. *Para outros materiais ver tabela ao lado
Hardware: Bolts,nuts and washers in hot dip galvanized steel hardware. Other materials, select in the chart / Tornilleria: Pernos, tuercas, arandelas en acero galvanizado en caliente. Para otros materiales, consultar la tabla al lado.

Tensão Máxima de Trabalho: 145kV
Maximum Voltage: 145kV / Tensión máxima de operación: 145kV

Gravação (Marking): BURNDY ou Logo
Catalogo / Catalog
Condutores / Conductores : Tubo

Como especificar:

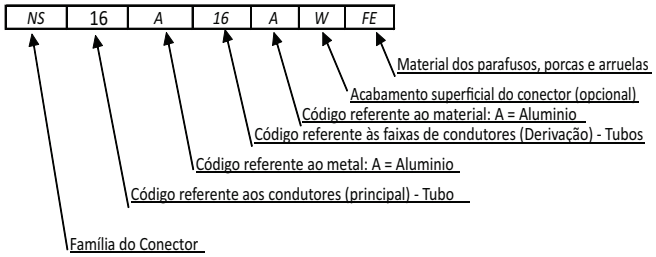

Condições especiais de fornecimentos
Special & Terms conditions:

Acabamento do conector *(Finishing)*:
Adicionar Sufixo "W"- Estanhado / Add Suffix "W" when tin plated

Acessórios de fixação *(Fixing hardware)*:
Sufixo "FE" - Aço Galvanizado (Padrão) - *Suffix "FE" (hot dip galvanized - Standard)*

Sufixo "DU" - Durium -(*Suffix "DU" Duriun hardware*)
Sufixo "SS" - Aço Inox *(Suffix "SS" Stainless Steel hardware)*

Catálogo *Catalog / Catalogo*	Tubos *(Tube / Tubo)*	Dimensional *Dimensional / Dimensional*		Parafusos *Bolts / Pernos*		
		L - comprimento (length / largo)	C - largura (width / anchura)	Qtd	Medida	Torque (daN.m)
NS14A14A	**3/4"**	172	73	8	M12	4,7
NS15A15A	**1"**	186	78	8	M12	4,7
NS16A16A	**1 1/4"**	197	87	8	M12	4,7
NS17A17A	**1 1/2"**	212	94	8	M12	4,7
NS18A18A	**2"**	223	115	8	M16	7,6
NS19A19A	**2 1/2"**	236	126	8	M16	7,6
NS20A20A	**3"**	212	143	8	M16	7,6
NS21A21A	**3 1/2"**	212	155	8	M16	7,6
NS22A22A	**4"**	308	169	8	M16	7,6
NS24A24A	**5"**	245	197	12	M16	7,6
NS86A86A	**6"**	403	226	12	M16	7,6
NS88A88A	**8"**	470	250		M16	7,6

O conector atende as condições descritas na Norma Nema ANSI, NBR 11788 / Connectors comply with Nema, ANSI and NBR 11788 Standards

NL EMENDA EM ÂNGULO - Conector Emenda Reta - Tubo-Tubo

C
NL/NL-45

Elbow in angle - Bus Bar to Bus bar / Conector Acodado - Tubo-Tubo

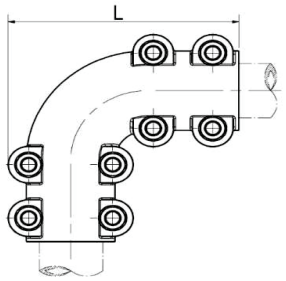

Fig.1 - 90º

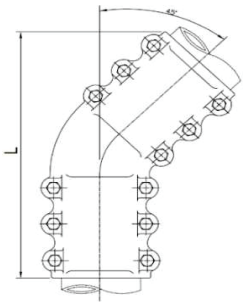

Fig.2 - 45º

Especificação Técnica / Technical Specification:

Emenda Reta para uma ampla gama de tubos IPS a 90 o 45
Bolted Coupler connector for joining tubes at 90 & 45 / Empalme a 90 o 45 para um amplio rango de tubos IPS

Corpo e Tampa em liga de alumínio fundido de alta condutividade elétrica, resistência mecânica e à corrosão.
Body and cap made of aluminum alloy from high conductivity, mechanical and corrosion resistence / Cuerpo y tapa en aleación de aluminio de alta conductividad, resistencia mecanica y a la corrosión.

Acessórios: Parafusos, porcas e arruelas de pressão em aço zincado à quente. *Para outros materiais ver tabela ao lado
Hardware: Bolts,nuts and washers in hot dip galvanized steel hardware. Other materials, select in the chart / Tornilleria: Pernos, tuercas, arandelas en acero galvanizado en caliente. Para otros materiales, consultar la tabla al lado.

Tensão Máxima de Trabalho: 145kV
Maximum Voltage: 145kV / Tensión máxima de operación: 145kV

Gravação (Marking): BURNDY ou Logo
Catalogo / Catalog
Condutores / Conductores : Tubo

Como especificar:

NL	16	A	16	A	45	W	FE

- FE: Material dos parafusos, porcas e arruelas
- W: Acabamento superficial do conector (opcional)
- 45: Definição do ângulo do conector
- A: Código referente ao material: A = Alumínio
- 16: Código referente às faixas de condutores (Derivação) - Tubos
- A: Código referente ao metal: A = Alumínio
- 16: Código referente aos condutores (principal) - Tubo
- NL: Família do Conector

Condições especiais de fornecimentos
Special & Terms conditions:

Acabamento do conector *(Finishing)*:
Adicionar Sufixo "W"- Estanhado / Add Suffix "W" when tin plated

Acessórios de fixação *(Fixing hardware)*:
Sufixo "FE" - Aço Galvanizado (Padrão) - *Suffix "FE" (hot dip galvanized - Standard)*

Sufixo "DU" - Durium -(*Suffix "DU" Duriun hardware*)

Condutor I.P.S	Catálogo *(Catalog / Catalogo)*		Parafusos *(Bolts / Pernos)*		Dimensional	
	90° (Fig. 1)	45° (Fig. 2)	QTD	Medida	Largura (Width) - 90°	Largura (Width) - 45°
1 1/2"	NL17A17A	NL17A17A-45	8	M12	192	232
2"	NL18A18A	NL18A18A-45	8	M16	225	248
2 1/2"	NL19A19A	NL19A19A-45	8	M12	250	285
3"	NL20A20A	NL20A20A-45	8	M16	267	358
3 1/2"	NL21A21A	NL21A21A-45	8	M16	295	300
4"	NL22A22A	NL22A22A-45	8	M16	325	312
5"	NL24A24A	NL24A24A-45	12	M16	375	416

O conector atende as condições descritas na Norma Nema ANSI, NBR 11788 / Connectors comply with Nema, ANSI and NBR 11788 Standards

XP EMENDA EXPANSÃO - *Conector Emenda Expansão Reta - Tubo-Tubo*

C
XP

Expansion Coupler - Bus Bar to Bus bar / Empalme Expansion - Tubo-Tubo

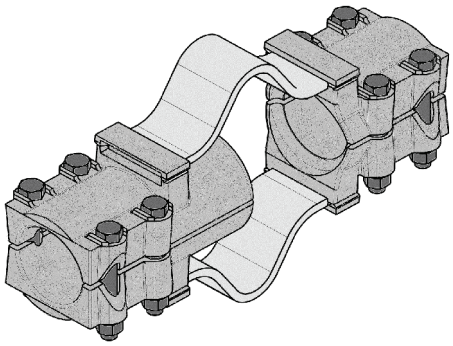

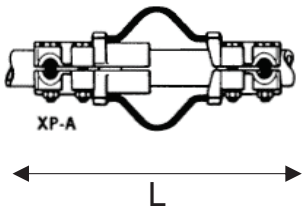

Especificação Técnica / Technical Specification:

Ligação emenda de expansão para uma ampla gama de Tubos Sch. 40 ou Sch.80 (Padrão de fornecimento com guia). As lâminas flexíveis permitem movimento longitudinal dos tubos .

Expansion coupler for joining equal size tube on end. Flexible straps allow longitudinal movement of the tube. Type XP has alignment guide (standard). / Empalme con expansión para union de tubos iguales. Sus laminas permiten movimiento longitudinal y hay guia de alineamento.

Corpo e Tampa em liga de alumínio fundido de alta condutividade elétrica, resistência mecânica e à corrosão.Lâminas de expansão em alumínio

Body and Cap in aluminum alloy high conductivity & mechanical resistance and corrosion - Expansion straps in aluminum / Cuerpo y tapa en aleación de aluminio de alta conductividad eletrica, mecánica y a corrosión.

Acessórios: Parafusos, porcas e arruelas de pressão em aço zincado à quente. *Para outros materiais ver tabela ao lado

Hardware: Bolts,nuts and washers in hot dip galvanized steel hardware. Other materials, select in the chart / Tornilleria: Pernos, tuercas, arandelas en acero galvanizado en caliente. Para otros materiales, consultar la tabla al lado.

Tensão Máxima de Trabalho: 145kV

Maximum Voltage: 145kV / Tensión máxima de operación: 145kV

Gravação (Marking): BURNDY ou Logo
Catalogo / Catalog
Condutores / Conductores : Tubo

Como especificar:

*XP	16	A	16	A	W	FE

- FE: Material dos parafusos, porcas e arruelas
- W: Acabamento superficial do conector (opcional)
- A: Código referente ao metal: A = Aluminio
- 16: Código referente às faixas de condutores (Derivação) - Tubos
- A: Código referente ao metal: A = Alumínio
- 16: Código referente aos condutores (principal) - Tubo
- XP: *Família do Conector com guia de alihamento

* Caso a preferência seja Conector Sem Guia de Alinhamento, acrescentar ao Código da Família a letra.

Condições especiais de fornecimentos
Special & Terms conditions:

Acabamento do conector *(Finishing)*:
Adicionar Sufixo "W"- Estanhado / Add Suffix "W" when tin plated

Acessórios de fixação *(Fixing hardware)*:
Sufixo "FE" - Aço Galvanizado (Padrão) - *Suffix "FE" (hot dip galvanized - Standard)*

Sufixo "DU" - Durium -(*Suffix "DU" Duriun hardware*)
Sufixo "SS" - Aço Inox *(Suffix "SS" Stainless Steel hardware)*

Condutor I.P.S	Catálogo *(Catalog / Catalogo)*	Parafusos *(Bolts / Pernos)*	Dimensional	
	Schedule 40 *(com alinhamento / with alignment / con guia)*		"L" Comprimento (length)	"W" Largura (width)
3"	XP20A20A	M16	510	117
5"	XP24A24A	M16	642	168

O conector atende as condições descritas na Norma Nema ANSI, NBR 11788 / Connectors comply with Nema, ANSI and NBR 11788 Standards
Se necessário um conector para tubo IPS - SCH 80, favor consultar à fábrica / If needed the connector to Al tube SCH.80, please consult factory

WS EMENDA EXPANSÃO - *Emenda Soldada - Tubo*

Welding Coupler - Tube-Tube / Empalme Soldado Tubo - Tubo

D
WS

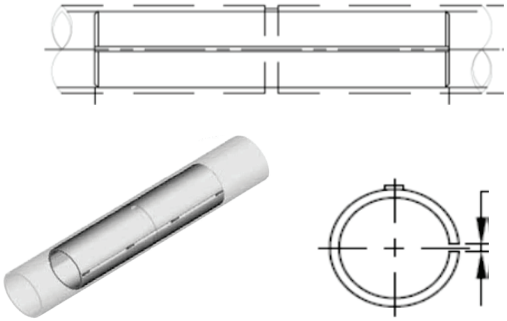

Especificação Técnica / Technical Specification:

Ligação tipo Emenda Soldada para unir uma tubos de alumínio de mesmas bitolas.
Welding Coupler to join Tube to Tube / Empalme Soldado para unión de Tubo a Tubo.

Corpo e Tampa em liga de alumínio fundido de alta condutividade elétrica, resistência mecânica e à corrosão.
Body and cap made of aluminum alloy from high conductivity, mechanical and corrosion resistence / Cuerpo y tapa en aleación de aluminio de alta conductividad, resistencia mecanica y a la corrosión.

Acessórios: Parafusos, porcas e arruelas de pressão em aço zincado à quente. *Para outros materiais ver tabela ao lado
Hardware: Bolts,nuts and washers in hot dip galvanized steel hardware. Other materials, select in the chart / Tornilleria: Pernos, tuercas, arandelas en acero galvanizado en caliente. Para otros materiales, consultar la tabla al lado.

WS	14	A

A - Refere-se a Cabos de Aluminio
Código referente às faixas de condutores
Família do Conector

Tensão Máxima de Trabalho: 145kV
Maximum Voltage: 145kV / Tensión máxima de operación: 145kV

Gravação (Marking): BURNDY ou Logo
Catalogo / Catalog
Condutores / Conductores : Tubo

Tubos IPS Tube / *Tubos*	Catálogos *(catalogs - catalogos)*	Dimensional *Dimensional / Dimensional*
	Tubos *(Tube / Tubo)*	L - comprimento (lenght / largo)
1 1/2"	WS17A - Sch40	230
2 1/2"	WS19A - Sch40	381
3"	WS20A - Sch40	457
3" 1/2	WS21A - Sch40	457
4"	WS22A - Sch40	457
5"	WS24A - Sch40	457
6"	WS86A - Sch40	457
5"	WS94A - Sch80	457
6"	WS96A - Sch80	457

O conector atende as condições descritas na Norma Nema ANSI, NBR 11788 / Connectors comply with Nema, ANSI and NBR 11788 Standards
Se necessário um conector para tubo IPS - SCH 80, favor consultar à fábrica / If needed the connector to Al tube SCH.80, please consult factory

CP PARALELO - Conector Paralelo - Cabo-Cabo

Parallel Clamp - Cable to Cable / Conector Paralelo - Cabo-Cabo

D
CP

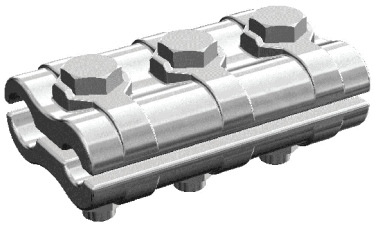

Fig. 1

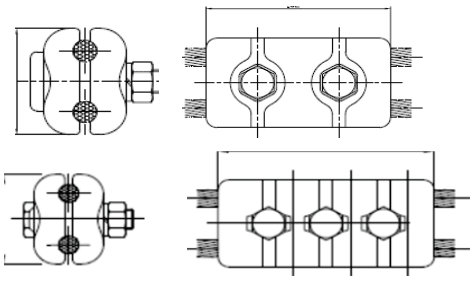

Fig.2

Especificação Técnica / Technical Specification:

Ligação paralela para cabos de alumínio simples (CA - CU) ou alumínio com alma de aço (CAA)
Parallel Clamp to aluminum conductors (CA - CU) or aluminum with steel reinforced cable. / Conectores Paralelos para cables de aluminio (CA-Cu) o aluminio con alma de acero

Corpo e Tampa em liga de alumínio fundido de alta condutividade elétrica, resistência mecânica e à corrosão.
Body and cap made of aluminum alloy from high conductivity, mechanical and corrosion resistence / Cuerpo y tapa en aleación de aluminio de alta conductividad, resistencia mecanica y a la corrosión.

Acessórios: Parafusos, porcas e arruelas de pressão em aço zincado à quente. *Para outros materiais ver tabela ao lado
Hardware: Bolts,nuts and washers in hot dip galvanized steel hardware. Other materials, select in the chart / Tornilleria: Pernos, tuercas, arandelas en acero galvanizado en caliente. Para otros materiales, consultar la tabla al lado.

Tensão Máxima de Trabalho: 145kV
Maximum Voltage: 145kV / Tensión máxima de operación: 145kV

Gravação (Marking): BURNDY ou Logo
Catálogo / Catalog
Faixa de cabos (Conductors Range)

Como especificar:

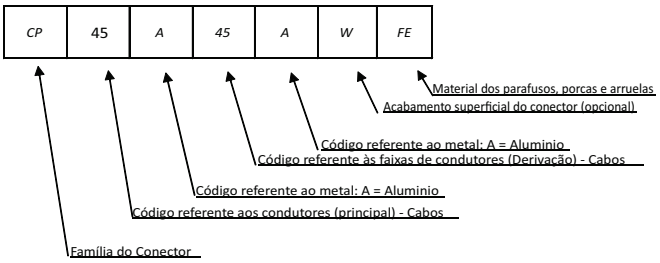

Condições especiais de fornecimentos
Special & Terms conditions:

Acabamento do conector *(Finishing)*:
Adicionar Sufixo "W"- Estanhado / Add Suffix "W" when tin plated

Acessórios de fixação *(Fixing hardware)*:
Sufixo "FE" - Aço Galvanizado (Padrão) - *Suffix "FE" (hot dip galvanized - Standard)*

Sufixo "DU" - Durium -(*Suffix "DU" Duriun hardware*)
Sufixo "SS" - Aço Inox *(Suffix "SS" Stainless Steel hardware)*

Catálogo	*Códigos de referência	Condutores - Principal (Main) *(Conductor / Conductores)*		Condutores - Derivação (Tap) *(Conductor / Conductores)*		Medidas *(measures/medidas)*		Figuras - Nº Parafusos *(Figures)*
		Al - Cu MCM	ACSR MCM	Al - Cu MCM	ACSR MCM	L	W	
CP25A25A	**25A**	2/0 - 1/0	1	2/0 - 1/0	1	82	40	Fig. 1
CP28A28A	**28A**	4/0	3/0 - 134,6	4/0	3/0 - 134,6	102	52	
CP29A29A	**29A**	250 - 266,8	4/0 - 203	250 - 266,8	4/0 - 203	102	55	
CP30A30A	**30A**	300	176,9 - 266,8	300	176,9 - 266,8	114	58	Fig. 2
CP31A31A	**31A**	336,4 - 350	211,3 - 336,4	336,4 - 350	211,3 - 336,4	114	59	
CP32A32A	**32A**	397,5 - 400	203,2 - 397,5	397,5 - 400	203,2 - 397,5	127	58	
CP34A34A	**34A**	450 - 500	397,5 - 477	450 - 500	397,5 - 477	127	65	
CP36A36A	**36A**	550 - 600	477	550 - 600	477	133	76	
CP37A37A	**37A**	636	500 - 636	636	500 - 636	133	76	
CP39A39A	**39A**	700 - 750	605 - 666,6	700 - 750	605 - 666,6	134	77	
CP41A41A	**41A**	795 - 874,5	715,5	795 - 874,5	715,5	152	87	
CP44A44A	**44A**	900 - 1000	795 - 900	900 - 1000	795 - 900	155	87	
CP445A445A	**445A**	1000 - 1113	900 - 1033,5	1000 - 1113	900 - 1033,5	150	90	
CP45A45A	**45A**	1192 - 1300	1033,5 - 1192,5	1192 - 1300	1033,5 - 1192,5	152	90	
CP48A48A	**48A**	1700 - 2000	1510,5 - 1590	1700 - 2000	1510,5 - 1590	180	123	

*Para combinações de condutores diferentes para uma mesma aplicação, utilizar a coluna códigos de referencia para formar o catálogo com os condutores desejados, ou ainda consulta à fábrica. / For other different combinations for a same application, just use the colum "reference" to form the desired catalog number or contact factory.

O conector atende as condições descritas na Norma Nema ANSI, NBR 11788 / Connectors comply with Nema, ANSI and NBR 11788 Standards

S2GBP - Espaçador Rígido

Rigid Spacer Connectors cable / Espaciador Rigido - Separadores de Cables

D
S2GBP

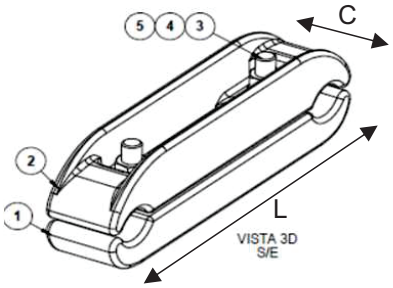

Especificação Técnica / Technical Specification:

Separadores de Cabos para uma ampla faixa de Cabos simples CA e ou com alma de aço ACSR.
Rigid Spacers for a wide range of aluminum cables or ACSR / Conectores separadores de cables

Corpo e Tampa em liga de alumínio fundido de alta condutividade elétrica, resistência mecânica e à corrosão.
Body and cap made of aluminum alloy from high conductivity, mechanical and corrosion resistence / Cuerpo y tapa en aleación de aluminio de alta conductividad, resistencia mecanica y a la corrosión.

Acessórios: Parafusos, porcas e arruelas de pressão em aço zincado à quente. *Para outros materiais ver tabela ao lado
Hardware: Bolts,nuts and washers in hot dip galvanized steel hardware. Other materials, select in the chart / Tornilleria: Pernos, tuercas, arandelas en acero galvanizado en caliente. Para otros materiales, consultar la tabla al lado.

Tensão Máxima de Trabalho: 145kV
Maximum Voltage: 145kV / Tensión máxima de operación: 145kV

Gravação (Marking): BURNDY ou Logo
Catálogo / Catalog
Faixa de cabos (Conductors Range)

Como especificar:

S*2GBP	45	A	20	W	FE

- FE → Material dos parafusos
- W → Acabamento superficial do conector (opcional)
- 20 → Espaçamento entre cabos
- A → A - Refere-se a Cabos de Alumínio
- 45 → Código referente às faixas de condutores.
- S*2GBP → Família do Conector e No. Condutores

Condições especiais de fornecimentos
Special & Terms conditions:

Acabamento do conector *(Finishing)*:
Adicionar Sufixo "W"- Estanhado / Add Suffix "W" when tin plated

Acessórios de fixação *(Fixing hardware)*:
Sufixo "FE" - Aço Galvanizado (Padrão) - *Suffix "FE" (hot dip galvanized - Standard)*

Sufixo "DU" - Durium -(*Suffix "DU" Duriun hardware*)

Catálogo *Catalog / Catalogo*	Condutores *Conductor / Cables*		Dimensional *Dimensional / Dimensional*		Parafusos *Bolts / Pernos*	
	Faixa AL - CU (AWG - MCM) *(range / rango)*	Faixa ACSR (AWG - MCM) *(range / rango)*	L - comprimento (length / largo)	C - largura (width / anchura)	Medida	Torque (daN.m)
S2GBP45A-20	600 - 1300	477 - 1192,5	252	48	M12	4,7
S2GBP48A-20	1113 - 2000	1033,5 - 1780	260	52	M16	7,6
S2GBP493A-20	1750 - 3000	1590 - 2515	264	52	M16	7,6

O conector atende as condições descritas na Norma Nema ANSI, NBR 11788 / Connectors comply with Nema, ANSI and NBR 11788 Standards

* Para outras distâncias entre cabos, solicitar à fábrica / For other distances between cables, please contact factory)
** Conector Separador pode ser aplicado para 3 ou 4 condutores por fase. Caso necessário, favor consulte à fábrica / Rigid spacers can be used for 3 or 4 conductors per phase

LB TAMPÃO -
Conector Tipo Tampão para Tubos Encaixe Interno
Corona Bell- Internal / Tapón para Tubos (interno)

D
LB

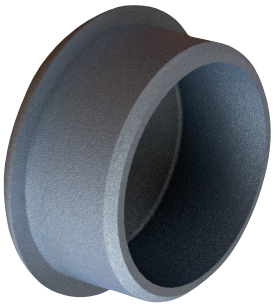

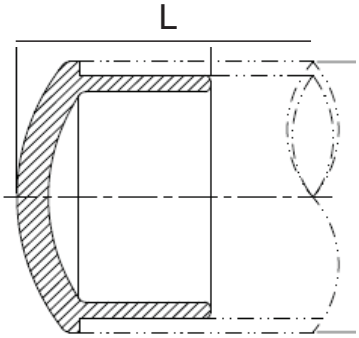

Especificação Técnica / Technical Specification:

Conector para final de tubo Sch. 40 ou Sch.80 utilizado nos barramentos de Aluminio. Amplo número de itens selando a conexão para evitar eletrotástica e ninhos de passáro.
Connector for end of tube Sch. 40 or Sch.80 used in Aluminum busbars. Wide number of items sealing the connection to avoid electrostatics and bird nests / Conector para final de tubo (Sch 40 o Sch.80) usado en los barramentos de tubos de aluminio.Un rango amplio de tubos para sellar evitandose eletrostatica y nidos de pajaros.

Corpo e Tampa em liga de alumínio fundido de alta condutividade elétrica, resistência mecânica e à corrosão.
Body and cap made of aluminum alloy from high conductivity, mechanical and corrosion resistence / Cuerpo y tapa en aleación de aluminio de alta conductividad, resistencia mecanica y a la corrosión.

Tensão Máxima de Trabalho: 145kV
Maximum Voltage: 145kV / Tensión máxima de operación: 145kV

Gravação (Marking): BURNDY ou Logo
Catálogo / Catalog
Faixa de condutores (Conductors Range)

Como especificar:

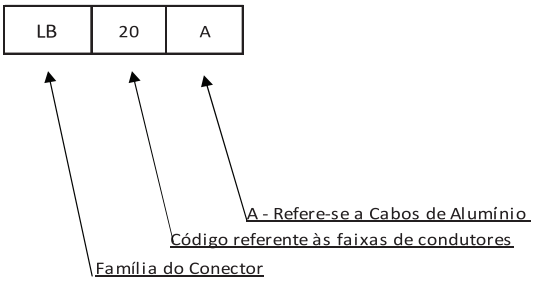

Referência				
Tubos IPS Tube / *Tubos*	Catálogos *(catalogs - catalogos)*		Dimensional *Dimensional / Dimensional*	
	Tubos - Sch. 40 *(Tube / Tubo)*	Tubos Sch.80 *(Tube / Tubo)*	L - comprimento (lenght / largo)	B - Area interna de encaixe (Internal area / Area interna)
3/4"	LB14A	-	17	10
1"	LB15A	-	20	10
1 1/2"	LB17A	LB57A	25	12
2"	LB18A	-	27	15
2 1/2"	LB19A	LB59A	35	20
3"	LB20A	-	45	25
3 1/2"	LB21A	-	53	30
4"	LB22A	LB92A	57	35
5"	LB24A	LB94A	68	46
6"	LB86A	LB96A	75	54
8"	LB88A	-	152	60

O conector atende as condições descritas na Norma Nema ANSI, NBR 11788 / Connectors comply with Nema, ANSI and NBR 11788 Standards
*Para outros condutores Sch. 40 ou Sch.80, consultar à fábrica / For other conductors Sch. 40 or Sch. 80, please contact factory.

CB TAMPÃO - Conector tipo Tampão para Tubos - Encaixe Externo

D
CB

Corona Bell- External / Tapón para Tubos (externo)

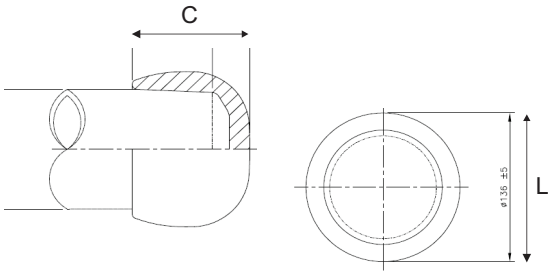

Especificação Técnica / Technical Specification:

Conector para final de tubo Sch. 40 ou Sch.80 utilizado nos barramentos de Alumínio. Amplo número de itens selando a conexão para evitar eletrotástica e ninhos de passáro.
Connector for end of tube Sch. 40 or Sch.80 used in Aluminum busbars. Wide number of items sealing the connection to avoid electrostatics and bird nests / Conector para final de tubo (Sch 40 o Sch.80) usado en los barramentos de tubos de aluminio.Un rango amplio de tubos para sellar evitandose eletrostatica y nidos de pajaros

Corpo e Tampa em liga de alumínio fundido de alta condutividade elétrica, resistência mecânica e à corrosão.
Body and cap made of aluminum alloy from high conductivity, mechanical and corrosion resistence / Cuerpo y tapa en aleación de aluminio de alta conductividad, resistencia mecanica y a la corrosión.

Como especificar:

LB	20	A
CB	20	A

A - Refere-se a Cabos de Alumínio
Código referente às faixas de condutores
Família do Conector

Tensão Máxima de Trabalho: 145kV
Maximum Voltage: 145kV / Tensión máxima de operación: 145kV

Gravação (Marking): BURNDY ou Logo
Catálogo / Catalog
Faixa de Condutores(Conductors Range)

Referência			
Tubos IPS Tube / *Tubos*	Catálogos *(catalogs - catalogos)*	Dimensional *Dimensional / Dimensional*	
	Tubos - Sch. 40 ou 80 *(Tube / Tubo)*	C - comprimento (lenght / largo)	L - diâmetro total (diameter / diámetro)
1 1/2"	CB17A	47	64
2"	CB18A	61	78
2 1/2"	CB19A	61	92
3"	CB20A	73	109
3 1/2"	CB21A	77	126
4"	CB22A	79	136
5"	CB24A	86	171
6"	CB86A	112	208

O conector atende as condições descritas na Norma Nema ANSI, NBR 11788 / Connectors comply with Nema, ANSI and NBR 11788 Standards

WLB TAMPÃO -
Conector Tipo Tampão para Tubos Encaixe Interno Soldado

Corona Bell- Internal - welded / Tapón para Tubos (interno) soldado

D
WLB

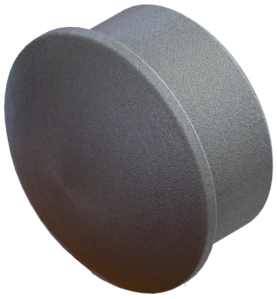

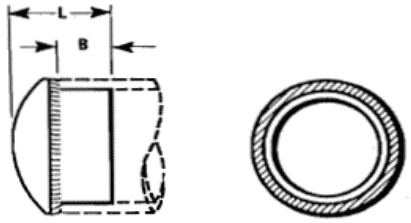

Especificação Técnica / Technical Specification:

Conector para final de tubo Sch. 40 ou Sch.80 utilizado nos barramentos de Alumínio. Amplo número de itens selando a conexão para evitar eletrotástica e ninhos de passáro.
Connector for end of tube Sch. 40 or Sch.80 used in Aluminum busbars. Wide number of items sealing the connection to avoid electrostatics and bird nests / Conector para final de tubo (Sch 40 o Sch.80) usado en los barramentos de tubos de aluminio.Un rango amplio de tubos para sellar evitandose eletrostatica y nidos de pajaros

Corpo e Tampa em liga de alumínio fundido de alta condutividade elétrica, resistência mecânica e à corrosão.
Body and cap made of aluminum alloy from high conductivity, mechanical and corrosion resistence / Cuerpo y tapa en aleación de aluminio de alta conductividad, resistencia mecanica y a la corrosión.

Como especificar:

WLB	20	A

A - Refere-se a Cabos de Alumínio
Código referente às faixas de condutores
Família do Conector

Tensão Máxima de Trabalho: 145kV
Maximum Voltage: 145kV / Tensión máxima de operación: 145kV

Gravação (Marking): BURNDY ou Logo
Catálogo / Catalog
Faixa de Condutores(Conductors Range)

Referência			
Tubos IPS Tube / *Tubos*	Catálogos *(catalogs - catalogos)*	Dimensional *Dimensional / Dimensional*	
	Tubos - Sch. 40 *(Tube / Tubo)*	L - comprimento (lenght / largo)	B - Altura (height / altura)
3"	WLB20A	45	25
5"	WLB24A	68	46
6"	WLB86A	75	54

O conector atende as condições descritas na Norma Nema ANSI, NBR 11788 / Connectors comply with Nema, ANSI and NBR 11788 Standards
Se necessário um conector para tubo IPS - SCH 80, favor consultar à fábrica / If needed the connector to Al tube SCH.80, please consult factory

E
UHG

UHG SUPORTE - Conector Suporte Tubo-Base Isolador

Bus support connector / Conector Soporte a tubos

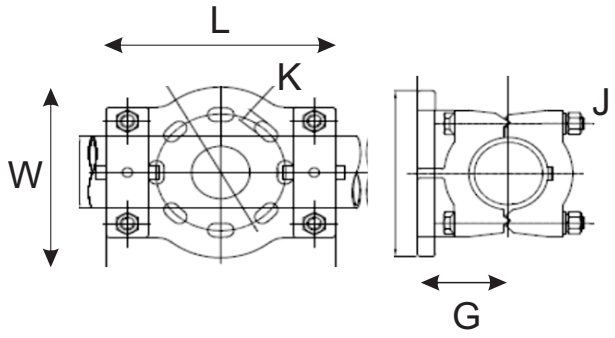

Especificação Técnica / Technical Specification:

Suporte para tubos de alumínio que permite instalação(fixa ou deslizante) à base do isolador. Acessórios permitem rotação 180°,tanto para fixo ou deslizante . Pode ser fornecido com acessórios para base do isolador. Para isto acrescentar o sufixo "B" ou "BM".

Aluminum alloy bus support for mounting tube on a post or pedestal type insulator. Single bolt allows rotation to any angle. Rotate cap 180° for slip or rigid fi t. Supplied with hardware for mounting to cap of insulator. Specify base mounting hardware, if required, by adding suffi x "B" or BM to catalog number. / Soporte aleación de aluminio para montar el tubo sobre aislador tipo poste o pedestal. Un solo perno permite la rotación en cualquier ángulo. Gire la tapa 180 ° para un ajuste rígido o deslizante. Puede ser suministrado con accesorios de montaje de la base, si es necesario, agregando el sufijo "B" o BM al número de catálogo.

Corpo e Tampa em liga de alumínio fundido de alta condutividade elétrica, resistência mecânica e à corrosão.

Body and cap made of aluminum alloy from high conductivity, mechanical and corrosion resistence / Cuerpo y tapa en aleación de aluminio de alta conductividad, resistencia mecanica y a la corrosión.

Acessórios: Parafusos, porcas e arruelas de pressão em aço zincado à quente. *Para outros materiais ver tabela ao lado

Hardware: Bolts,nuts and washers in hot dip galvanized steel hardware. Other materials, select in the chart / Tornilleria: Pernos, tuercas, arandelas en acero galvanizado en caliente. Para otros materiales, consultar la tabla al lado.

Tensão Máxima de Trabalho: 145kV

Maximum Voltage: 145kV / Tensión máxima de operación: 145kV

Gravação (Marking): BURNDY ou Logo
Catálogo / Catalog
Faixa de cabos (Conductors Range)

Como especificar:

UHG	14	A	3	B	W	FE

- FE: Material dos parafusos
- W: Acabamento superficial do conector (opcional)
- B: Acessórios de Fixação à base do Isolador (B para polegada ou BM para métrico)
- 3: Base de Isolador em Polegadas. Ex: 3" BC- 76,2mm ou 5"BC - 127mm
- A: A - Refere-se a Cabos de Aluminio
- 14: Código referente às faixas de condutores
- UHG: Família do Conector

Condições especiais de fornecimentos
Special & Terms conditions:

Acabamento do conector *(Finishing)*:
Adicionar Sufixo "W"- Estanhado / Add Suffix "W" when tin plated

Acessórios de fixação *(Fixing hardware)*:
Sufixo "FE" - Aço Galvanizado (Padrão) - *Suffix "FE" (hot dip galvanized - Standard)*
Sufixo "DU" - Durium -(*Suffix "DU" Duriun hardware*)
Sufixo "SS" - Aço Inox *(Suffix "SS" Stainless Steel hardware)*

Acessórios de Fixação*(Fixing hardware*
Sufixo: B - Acessórios em polegadas (Suffix "B"- bolts in pol.)
Sufixo BM - Acessórios em milimetros (Suffix "BM" in mm)

Catálogo *Catalog / Catalogo*	Condutores *Conductor / Cables*	Dimensional *Dimensional / Dimensional*				Parafusos *Bolts / Pernos*	
	Tubos *(Tube / Tubo)*	L	W	G	K	J	Torque (daN.m)
UHG14A-3	**3/4"**	189	73	51	14	M12	4,7
UHG15A-3	**1"**	189	79	52	14	M12	4,7
UHG17A-3	**1 1/2"**	197	94	64	14	M12	4,7
UHG18A-3	**2"**	198	110	70	14	M12	4,7
UHG19A-3	**2 1/2"**	197	117	80	14	M12	4,7
UHG20A-3	**3"**	208	144	92	14	M16	7,6
UHG21A-3	**3 1/2"**	210	159	102	14	M16	7,6
UHG22A-3	**4"**	207	168	114	14	M16	7,6
UHG24A-3	**5"**	235	200	133	14	M16	7,6

O conector atende as condições descritas na Norma Nema ANSI, NBR 11788 / Connectors comply with Nema, ANSI and NBR 11788 Standards

* Os conectores podem ser fornecidos para outras bases de isoladores. Exemplo 5" (código UHG..A-5) ou outras caso necessário./Connector can be supplied with other insulators base. I.E: 5" - UHG..A-5) or others please contact factory

E
UHKR

UHKR SUPORTE - Conector Suporte para Cabos ou Tubos

Bus Support Connector for Cables or Tubes / Conector Soporte para Cables o tubos

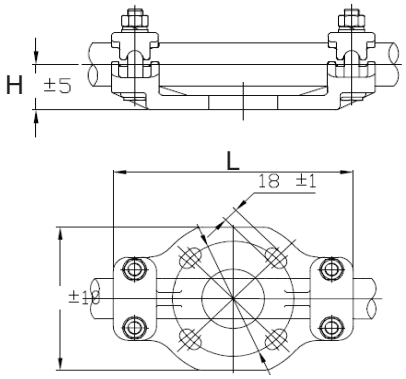

Especificação Técnica / Technical Specification:

Suporte para cabos ou tubos de alumínio para fixação à base do isolador.

Aluminum alloy Bus support for mounting a wide range cable or tube on post insulator / Conector Suporte para un amplio rango de cables o tubos para fijación al aislador de poste.

Material fundido em liga de alumínio fundido de alta condutividade elétrica, resistência mecânica e à corrosão

Material made of aluminum alloy from high conductivity and mechanical & corrosion resistance / Material en aleación de aluminio de alta conductividad electrica, resistencia mecánica y a la corrosion.

Acessórios: Parafusos, porcas e arruelas de pressão em aço zincado à quente. *Para outros materiais ver tabela ao lado

Hardware: Bolts,nuts and washers in hot dip galvanized steel hardware. Other materials, select in the chart / Tornilleria: Pernos, tuercas, arandelas en acero galvanizado en caliente. Para otros materiales, consultar la tabla al lado.

Tensão Máxima de Trabalho: 145kV

Maximum Voltage: 145kV / Tensión máxima de operación: 145kV

Gravação (Marking): BURNDY ou Logo
Catálogo / Catalog
Faixa de cabos (Conductors Range)

Como especificar:

UHKR	11	A	3	B	W	FE

- FE: Material dos parafusos
- W: Acabamento superficial do conector (opcional)
- B: Acessórios de Fixação à base do Isolador (B para polegada ou BM para métrico)
- 3: Base de Isolador em Polegadas. Ex: 3" BC- 76,2mm ou 5"BC - 127mm
- A: A - Refere-se a Cabos de Alumínio
- 11: Código referente às faixas de condutores (Cabo ou Tubo)
- UHKR: Família do Conector

**Condições especiais de fornecimentos*
Special & Terms conditions:

Acabamento do conector *(Finishing)*:
Adicionar Sufixo "W"- Estanhado / Add Suffix "W" when tin plated

Acessórios de fixação *(Fixing hardware)*:
Sufixo "FE" - Aço Galvanizado (Padrão) - *Suffix "FE" (hot dip galvanized - Standard)*
Sufixo "DU" - Durium -(*Suffix "DU" Duriun hardware*)
Sufixo "SS" - Aço Inox *(Suffix "SS" Stainless Steel hardware)*

Acessórios de Fixação*(Fixing hardware*
Sufixo: B - Acessórios em polegadas (Suffix "B"- bolts in pol.)
Sufixo BM - Acessórios em milimetros (Suffix "BM" in mm)

Catálogo *Catalog / Catalogo*	Condutores *Conductor / Conductores*		Dimensional *Dimensional / Dimensional*		*K=Base - Furos (Base Holes / Huecos)	Parafusos *Bolts / Pernos*	
	Cabos AL - CU & ACSR *(range / rango)*	Tubos *(Tubes / Tubos)*	L - comprimento (length / largo)	H - Altura (height / altura)		Medida	Torque (daN.m)
UHKR11A-3	4 Sol - 4/0	1/4" IPS	192	35	14	M12	4,7
UHKR13A-3	250 - 550 / 266.8 - 477	3/8" - 1/2" IPS	192	35	14	M12	4,7
UHKR14A-3	600 - 1113 / 556.5 - 1033.5	3/4" IPS	192	44	14	M12	4,7
UHKR16A-3	1200 - 2000 / 1113 - 1780	1" - 1 1/4" IPS	192	50	14	M12	4,7

O conector atende as condições descritas na Norma Nema ANSI, NBR 11788 / Connectors comply with Nema, ANSI and NBR 11788 Standards
* Os conectores podem ser fornecidos para outras bases de isoladores. Exemplo 5" (código UHKR..A-5) ou outras caso necessário. Essa família de conectores está disponível para 2 cabos também. /Connector can be supplied with other insulators base. I.E: 5" - UHKR..A-5) or others please contact factory. This Product line is available for 2 conductors too.

E
UHR

UHR SUPORTE - Conector Suporte para Cabos ou Tubos

Bus Support Connector for Cables or Tubes/ Conector Soporte para Cables o Tubos

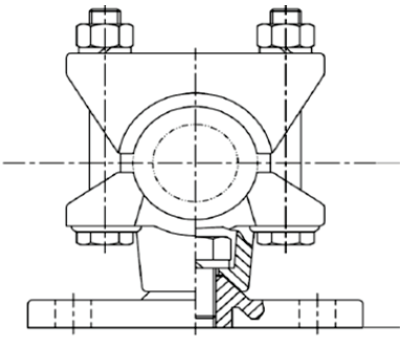

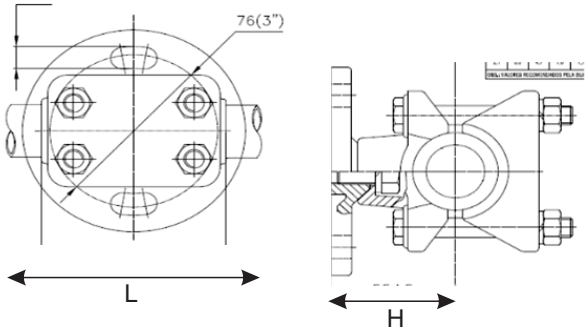

Especificação Técnica / Technical Specification:

Suporte para cabos ou tubos de alumínio para fixação à base do isolador. Produto com amplas faixas de cabos e tubos que reduzem a quantidade de itens no estoque.

Bus support connector for cables or tubes to pedestal insulators. Product is wide range conductors that reduces the number of items in the stock / Conector Soporte para una amplia variadad de cables y/o tubes que reduce el numero de itens en estoque

Corpo e Tampa em liga de alumínio fundido de alta condutividade elétrica, resistência mecânica e à corrosão.

Body and cap made of aluminum alloy from high conductivity, mechanical and corrosion resistence / Cuerpo y tapa en aleación de aluminio de alta conductividad, resistencia mecanica y a la corrosión.

Acessórios: Parafusos, porcas e arruelas de pressão em aço zincado à quente. *Para outros materiais ver tabela ao lado

Hardware: Bolts,nuts and washers in hot dip galvanized steel hardware. Other materials, select in the chart / Tornilleria: Pernos, tuercas, arandelas en acero galvanizado en caliente. Para otros materiales, consultar la tabla al lado.

Tensão Máxima de Trabalho: 145kV

Maximum Voltage: 145kV / Tensión máxima de operación: 145kV

Gravação (Marking): BURNDY ou Logo
Catálogo / Catalog
Faixa de cabos (Conductors Range)

Como especificar:

UHR	15	A	3	B	W	FE

- FE: Material dos parafusos
- W: Acabamento superficial do conector (opcional)
- B: Acessórios de Fixação à base do Isolador (B para polegada ou BM para métrico)
- 3: Base de Isolador em Polegadas. Ex: 3" BC- 76,2mm ou 5"BC - 127mm
- A: A - Refere-se a Cabos de Alumínio
- 15: Código referente às faixas de condutores (Cabo ou Tubo)
- UHR: Família do Conector

Condições especiais de fornecimentos
Special & Terms conditions:

Acabamento do conector *(Finishing)*:
Adicionar Sufixo "W"- Estanhado / Add Suffix "W" when tin plated

Acessórios de fixação *(Fixing hardware)*:
Sufixo "FE" - Aço Galvanizado (Padrão) - *Suffix "FE" (hot dip galvanized - Standard)*
Sufixo "DU" - Durium -(*Suffix "DU" Duriun hardware*)
Sufixo "SS" - Aço Inox *(Suffix "SS" Stainless Steel hardware)*

Acessórios de Fixação*(Fixing hardware*
Sufixo: B - Acessórios em polegadas (Suffix "B"- bolts in pol.)
Sufixo BM - Acessórios em milimetros (Suffix "BM" in mm)

Catálogo *Catalog / Catalogo*	Condutores *Conductor / Conductores*		Dimensional *Dimensional / Dimensional*		*Base - Furos (Base Holes / Huecos)	Parafusos *Bolts / Pernos*	
	Cabos AL - CU *(range / rango)*	Tubos *(Tubes / Tubos)*	L - comprimento (length / largo)	H - Altura (height / altura)		Medida	Torque (daN.m)
UHR15A-3-SG1	4/0 - 1250	1/4" - 1" IPS	94	59	4	M10	3,0
UHR17A-3-SG3	874 - 2500	3/4" - 1. 1/2" IPS	82	67	4	M12	4,7

O conector atende as condições descritas na Norma Nema ANSI, NBR 11788 / Connectors comply with Nema, ANSI and NBR 11788 Standards

* Os conectores podem ser fornecidos para outras bases de isoladores. Exemplo 5" (código UHR..A-5) ou outras caso necessário./Connector can be supplied with other insulators base. I.E: 5" - UHR..A-5) or others please contact factory

E
XHP

XHP SUPORTE - Conector Suporte Expansão Tubos

Expansion Bus Support Coupler / Conector Soporte Expansión Tubo

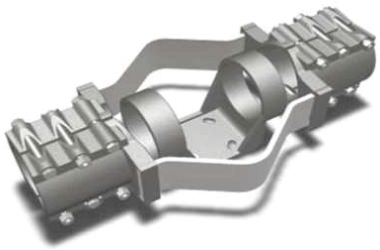

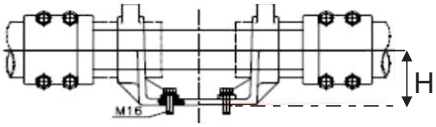

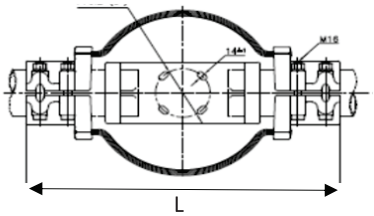

Especificação Técnica / Technical Specification:

Ligação emenda de expansão para tubo de mesmo diâmetro para uma ampla gama de tubos de Sch. 40 ou Sch. 80.

For Use On EXPANSION BUS SUPPORT as a coupler for joining equal size tube end to end with bus support (Sch.40 or Sch.80). Flexible aluminum straps allows longitudinal and lateral movement of the tube. / Conectores tipo soporte en expansión para unir tubos de iguales tamaños (Sch. 40 o Sch.80). Sus laminas de aluminio permiten movimiento longitudinal y lateral.

Corpo e Tampa em liga de aluminio fundido de alta condutividade elétrica, resistência mecânica e à corrosão. Lâminas de Expansão em Alumínio

Body and Cap in aluminum alloy high conductivity & mechanical and corrosion resistance - Expansion Straps in aluminum) / Conector de expansión de aluminio con alta conductividad, resistencia mecanica y a la corrosión.

Acessórios: Parafusos, porcas e arruelas de pressão em aço zincado à quente. *Para outros materiais ver tabela ao lado

Hardware: Bolts,nuts and washers in hot dip galvanized steel hardware. Other materials, select in the chart / Tornilleria: Pernos, tuercas, arandelas en acero galvanizado en caliente. Para otros materiales, consultar la tabla al lado.

Tensão Máxima de Trabalho: 145kV

Maximum Voltage: 145kV / Tensión máxima de operación: 145kV

Gravação (Marking): BURNDY ou Logo
Catalogo / Catalog
Tubos (Tube)

Como especificar:

XHP	14	A	3	B	W	FE

- FE: Material dos parafusos
- W: Acabamento superficial do conector (opcional)
- B: Acessórios de Fixação à base do Isolador (B para polegada ou BM para métrico)
- B: Base de Isolador em Polegadas. Ex: 3" BC- 76,2mm ou 5"BC - 127mm
- A: A - Refere-se a Cabos de Alumínio
- 3: Código referente às faixas de condutores
- 14: Família do Conector

Condições especiais de fornecimentos
Special & Terms conditions:

Acabamento do conector *(Finishing)*:
Adicionar Sufixo "W"- Estanhado / Add Suffix "W" when tin plated

Acessórios de fixação *(Fixing hardware)*:
Sufixo "FE" - Aço Galvanizado (Padrão) - *Suffix "FE" (hot dip galvanized - Standard)*
Sufixo "DU" - Durium -(*Suffix "DU" Duriun hardware*)
Sufixo "SS" - Aço Inox *(Suffix "SS" Stainless Steel hardware)*

Acessórios de Fixação*(Fixing hardware*
Sufixo: B - Acessórios em polegadas (Suffix "B"- bolts in pol.)
Sufixo BM - Acessórios em milimetros (Suffix "BM" in mm)

Tubos IPS Tube / *Tubos*	Catálogos *(catalogs - catalogos)*	Dimensional *Dimensional / Dimensional*		*Base do Isolador (Insulator Base)	Parafusos *Bolts / Pernos*	
	Tubos Catalog - Sch. 40	L - comprimento (lenght / largo)	H - Altura (height / altura)		Medida	Torque (daN.m)
2 1/2"	XHP19A-3	566	79	76	M16	7,6
3"566	XHP20A-3	625	92	76	M16	7,6
3 1/2"	XHP21A-3	655	102	76	M16	7,6
4"	XHP22A-3	676	114	76	M16	7,6
5"	XHP24A-3	762	133	76	M16	7,6
8"	XHP88A-3	860	175	76	M16	7,6

O conector atende as condições descritas na Norma Nema ANSI, NBR 11788 / Connectors comply with Nema, ANSI and NBR 11788 Standards
* Os conectores podem ser fornecidos para outras bases de isoladores. Exemplo 5" (código XHP..A-5) ou outras caso necessário./Connector can be supplied with other insulators base. I.E: 5" - XHP..A-5) or others please contact factory.
Se necessário um conector para tubo IPS - SCH 80, favor consultar à fábrica / If needed the connector to Al tube SCH.80, please consult factory.

E
WXHP

WXHP SUPORTE - Conector Suporte Expansão Soldado-Tubo

Welded Expansion Bus Support Coupler / Conector Soporte Soldado de Expansión Tubo

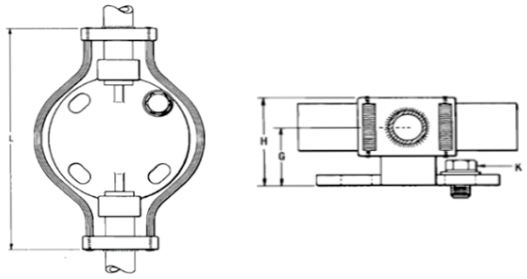

Especificação Técnica / Technical Specification:

Ligação emenda de expansão SOLDADO para tubo de mesmo diâmetro para uma ampla gama de tubos de Sch. 40 ou Sch. 80. Suas lâminas em alumínio permite movimento lateral e longitudinal aos tubos.

For Use on expansion bus support - WELDED as a coupler for joining equal size tube end to end with bus support (Sch.40 or Sch.80). Flexible aluminum straps allows longitudinal and lateral movement of the tube. / Conectores tipo soporte en expansión SOLDADO para unir tubos de iguales tamaños (Sch. 40 o Sch.80). Sus laminas de aluminio permiten movimiento longitudinal y lateral.

Corpo e Tampa em liga de alumínio fundido de alta condutividade elétrica, resistência mecânica e à corrosão.

Body and cap made of aluminum alloy from high conductivity, mechanical and corrosion resistence / Cuerpo y tapa en aleación de aluminio de alta conductividad, resistencia mecanica y a la corrosión.

Acessórios: Parafusos, porcas e arruelas de pressão em aço zincado à quente. *Para outros materiais ver tabela ao lado

Hardware: Bolts,nuts and washers in hot dip galvanized steel hardware. Other materials, select in the chart / Tornilleria: Pernos, tuercas, arandelas en acero galvanizado en caliente. Para otros materiales, consultar la tabla al lado.

Tensão Máxima de Trabalho: 145kV

Maximum Voltage: 145kV / Tensión máxima de operación: 145kV

Gravação (Marking): BURNDY ou Logo
Catalogo / Catalog
Condutores: Tubo (Conductors: Tube)

Como especificar:

WXHP	14	A	3	B	W	FE

- FE: Material dos parafusos
- W: Acabamento superficial do conector (opcional)
- B: Acessórios de Fixação à base do Isolador (B para polegada ou BM para métrico)
- 3: Base de Isolador em Polegadas. Ex: 3" BC- 76,2mm ou 5"BC - 127mm
- A: A - Refere-se a Cabos de Alumínio
- 14: Código referente às faixas de condutores
- WXHP: Família do Conector

**Condições especiais de fornecimentos*
Special & Terms conditions:

Acabamento do conector *(Finishing)*:
Adicionar Sufixo "W"- Estanhado / Add Suffix "W" when tin plated

Acessórios de fixação *(Fixing hardware)*:
Sufixo "FE" - Aço Galvanizado (Padrão) - *Suffix "FE" (hot dip galvanized - Standard)*
Sufixo "DU" - Durium -(*Suffix "DU" Duriun hardware*)
Sufixo "SS" - Aço Inox *(Suffix "SS" Stainless Steel hardware)*

Acessórios de Fixação*(Fixing hardware*
Sufixo: B - Acessórios em polegadas (Suffix "B"- bolts in pol.)
Sufixo BM - Acessórios em milimetros (Suffix "BM" in mm)

Tubos IPS Tube / *Tubos*	Catálogos *(catalogs - catalogos)*	Dimensional *Dimensional / Dimensional*		*Base (Furos) (Base Holes / Base Huecos)	Parafusos *Bolts / Pernos*	
	Tubos *(Tube / Tubo)* Catalog - Sch. 40	L - comprimento (lenght / largo)	G - Altura (height / altura)		Parafusos Pernos/Bolts	Torque (daN.m)
3"	WXHP20A-3	**395**	**92**	76,2	M16	7,6
3 1/2"	WXHP21A-3	**415**	**102**	76,2	M16	7,6
4"	WXHP22A-3	**406**	**114**	76,2	M16	7,6
5"	WXHP24A-3	**470**	**139**	76,2	M16	7,6
6"	WXHP86A-3-SG1	**505**	**140**	76,2	M16	7,6

O conector atende as condições descritas na Norma Nema ANSI, NBR 11788 / Connectors comply with Nema, ANSI and NBR 11788 Standards
* Os conectores podem ser fornecidos para outras bases de isoladores. Exemplo 5" (código WXHP..A-5) ou outras caso necessário./Connector can be supplied with other insulators base. I.E: 5" - WXHP..A-5) or others please contact factory.

Se necessário um conector para tubo IPS - SCH 80, favor consultar à fábrica / If needed the connector to Al tube SCH.80, please consult factory.

GAR ATERRAMENTO - Convencional Aparafusado

Grampo para haste ou tubo

Bolted Connectors (Clamp to Ground rods or pipe) / Conector Puesta Tierra (Varillas o tubos)

F
GAR

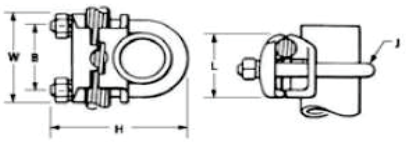

Especificação Técnica / Technical Specification:

Os grampos tipo GAR são utilizados para fixação de HASTES de aterramento ou tubos, fabricado em bronze de alta resistência mecânica e à corrosão. Permite fixar condutores paralelamente ou 90º à haste. Como padrão de mercado os acessórios tem parafusos de fixação em aço zincado à quente. Para acessório de Durium acrescentar o sufixo "DU" no final do catálogo

The GAR connectors are used to earthing RODS or tubes, manufactured in bronze with high mechanical and corrosion resistance. Allows you to fasten conductors parallel or 90º in the grid. Our connectors are supplied with hot dip galvanized steel hardware as standard. For" durium" hardware, please add the suffix "DU" at the end of the catalog. / Los conectores de puesta a tierra tipo GAR son fabricados en aleación de bronce con alta conductividad y resistencia mecánica . Los conectores son suministrados con pernos en acero galvanizado en caliente como un"standard. Para accesórios en "duriun", por favor añadir "DU" al final de catalogo.

Gravação (Marking): BURNDY ou Logo
Catálogo / Catalog
Faixa de cabos (Conductors Range)

**Condições especiais de fornecimentos*
Special & Terms conditions:

Acabamento do conector *(Finishing)*:
Adicionar Sufixo "W"- Estanhado / Add Suffix "W" when tin plated

Acessórios de fixação *(Fixing hardware)*:
Sufixo "FE" - Aço Galvanizado (Padrão) - *Suffix "FE" (hot dip galvanized - Standard)*
Sufixo "DU" - Durium -(*Suffix "DU" Duriun hardware*)
Sufixo "SS" - Aço Inox *(Suffix "SS" Stainless Steel hardware)*

CÓDIGO DE CATÁLOGO	ATERRAMENTO			CONDUTORES		DIMENSÕES mm				
	HASTE	TUBO								
	ø mm	ø mm EXT.	IPS	mm²	AWG/MCM	B	H	J	L	W
GAR114C	13	13,7	1/4"	10 - 25	8 - 4	38	64	M10	33	48
GAR1126				25 - 70	4 - 2/0				40	
GAR1129				70 - 120	2/0 - 250	44			46	
GAR644C	16 - 19	17,2	3/8"	10 - 25	8-4	38	71		33	52
GAR6426				25 - 70	4 - 2/0				40	
GAR6429				70 - 120	2/0 - 250	44			46	
GAR6434				150 - 240	300 - 500	51	87	M12	57	62
GAR6439				300 - 400	550 - 750				65	
GAR144C	22 - 25	21,3 - 26,7	1/2" - 3/4"	10- 25	8-4	38	68	M10	33	60
GAR1426				25 - 70	4 - 2/0		76		40	
GAR1429				70 - 120	2/0 - 250	44			46	
GAR1434				150 - 240	300 - 500	51	94	M12	60	70
GAR1439				300 - 400	550 - 750	54			65	
GAR154C	28,5 - 32	33,4	1"	10 - 25	8-4	44	71	M10	33	67
GAR1526				25 - 70	4 - 2/0				40	
GAR1529				70 - 120	2/0 - 250		84		46	
GAR1534				150 - 240	300 - 500	56	114	M12	60	76
GAR1539				300 - 400	550 - 750				65	
GAR164C	35 - 38	42,2	1.1/4"	10 - 25	8-4	48	89	M10	33	
GAR1626				25 - 70	4 - 2/0				40	
GAR1629				70 - 120	2/0 - 250				46	
GAR1634				150 - 240	300 - 500	56	106	M12	60	85
GAR1639				300 - 400	550 - 750	62	127	M16	70	95
GAR174C	42 - 48	48,3	1.1/2"	10 - 25	8 - 4	59	102	M10	33	83
GAR1726				25 - 70	4 - 2/0				40	
GAR1729				70 - 120	2/0 - 250				46	
GAR1734				150 - 240	300 - 500	64	117	M12	60	92
GAR1739				300 - 400	550 - 750	70	132	M16	70	103
GAR184C	50 - 60	60,3	2"	10 - 25	8 - 4		106	M10	33	94
GAR1826				25 - 70	4 - 2/0				40	
GAR1829				70 - 120	2/0 - 250		113		46	
GAR1834				150 - 240	300 - 500		132	M12	60	103
GAR1839				300 - 400	550 - 750	76	138	M16	70	113

GB ATERRAMENTO - Convencional Aparafusado

Cabo-barramento

Bolted Connectors (Cables to bar) / Conector de Aprieto (Cables-barras)

F
GB/GBM

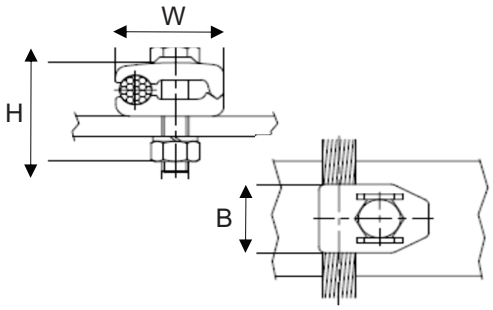

Especificação Técnica / Technical Specification:

Os Conectores GB /GBM são amplamente utilizados para fixação de fios e cabos de aterramento, fabricado em bronze de alta resistência mecânica e à corrosão . Como padrão de mercado os acessórios tem parafusos de fixação em aço zincado à quente com comprimento suficiente para chapa ou barramento de até 7mm de espessura. Para outras bitolas consultar à fábrica. Para acessório de durium acrescentar o sufixo "DU" no final do catalogo.

GB-GBM Connectors are widely used for fixing wires and grounding cables, manufactured in bronze alloy with high mechanical and corrosion resistance. Our connectors are supplied with hot-dip galvanized steel hardware, as a standard. They are suitable for plate or busbar up to 7mm thick. For other thickness, please consult the factory. For durium hardware add the suffix "DU" at the end of the catalog.

Los conectores GB-GBM son comumente utilizados para fijación hilos y cablepara puesta a tierra, son fabricados en aleación de bronce con alta resistencia mecánica y a la corrosión.Son suministrados con pernos en acero galvanizado en caliente como standard y aplicación para barras hasta 7mm. Para otros espesores, consultar a fábrica. Para accesórios en "duriun, añadir "DU" al final del catalogo.

Condições especiais de fornecimentos
Special & Terms conditions:

Acabamento do conector *(Finishing)*:
Adicionar Sufixo "W"- Estanhado / Add Suffix "W" when tin plated

Acessórios de fixação *(Fixing hardware)*:
Sufixo "FE" - Aço Galvanizado (Padrão) - *Suffix "FE" (hot dip galvanized - Standard)*
Sufixo "DU" - Durium -(*Suffix "DU" Duriun hardware*)
Sufixo "SS" - Aço Inox *(Suffix "SS" Stainless Steel hardware)*

Gravação (Marking): BURNDY ou Logo
Catálogo / Catalog
Faixa de cabos (Conductors Range)

Conector Aterramento - GB

CÓDIGO DE CATÁLOGO	CONDUTORES			DIMENSÕES mm			
	mm²	ø mm	AWG / MCM	B	H	J	W
GB4C	10 - 25	3,7-5,9	8-4	25,5	47	M10	32
GB26	25 - 70	5,1 - 10,7	4 - 2/0	27	52		40
GB29	70 - 120	10,5 - 14,6	2/0 - 250	37	68	M12	51
GB34	150 - 240	15,7 - 20,7	300 - 500	38	78		60
GB39	300 - 400	21,6 - 25,6	550 - 750	45	80	M16	70
GB44	400 - 500	25,6 - 29,3	800 - 1000		90		78

GBM ATERRAMENTO - Convencional Aparafusado

Cabo-barramento

Bolted Connectors (Cables to bar) / Conector de Aprieto (Cables-barras)

Conector Aterramento - GBM

CÓDIGO DE CATÁLOGO	CONDUTORES			DIMENSÕES mm			
	mm²	ø mm	AWG / MCM	B	H	J	W
GBM4C	10 - 25	3,7 - 5,9	8-4	25,5	37	M10	32
GBM26	25 - 70	5,1 - 10,7	4 - 2/0	27	42		40
GBM29	70 - 120	10,5 - 14,6	2/0 - 250	37	58	M12	51
GBM34	150 - 240	15,7 - 20,7	300 - 500	38			60
GBM39	300 - 400	21,6 - 25,6	550 - 750	45	70	M16	70
GBM44	400 - 500	25,6 - 29,3	800 - 1000		80		78

GC ATERRAMENTO - Convencional Aparafusado

2 Cabos-barramento

Bolted Connectors (2 Cables to bar) / Conector de Aprieto (2 Cables-barras)

F
GC

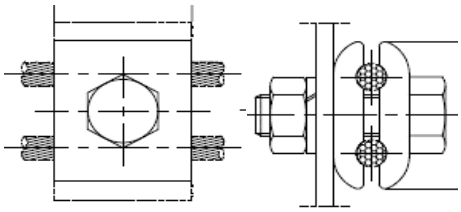

Especificação Técnica / Technical Specification:

Os Conectores GC são amplamente utilizados para fixação de fios e cabos de aterramento, fabricado em bronze de alta resistência mecânica e à corrosão . Como padrão de mercado os acessórios tem parafusos de fixação em aço zincado à quente com comprimento suficiente para chapa ou barramento de até 7mm de espessura. Para outras bitolas consultar à fábrica. Para acessório de durium acrescentar o sufixo "DU" no final do catalogo.

GC Connectors are widely used for fixing wires and grounding cables, manufactured in bronze alloy with high mechanical and corrosion resistance. Our connectors are supplied with hot-dip galvanized steel hardware, as a standard. They are suitable for plate or busbar up to 7mm thick. For other thickness, please consult the factory. For durium hardware add the suffix "DU" at the end of the catalog. Los conectores GB-GBM son comumente utilizados para fijación hilos y cablepara puesta a tierra, son fabricados en aleación de bronce con alta resistencia mecánica y a la corrosión.Son suministrados con pernos en acero galvanizado en caliente como standard y aplicación para barras hasta 7mm. Para otros espesores, consultar a fábrica. Para accesórios en "duriun, añadir "DU" al final del catalogo.

***Condições especiais de fornecimentos**
Special & Terms conditions:

Acabamento do conector *(Finishing)*:
Adicionar Sufixo "W"- Estanhado / Add Suffix "W" when tin plated

Acessórios de fixação *(Fixing hardware)*:
Sufixo "FE" - Aço Galvanizado (Padrão) - *Suffix "FE" (hot dip galvanized - Standard)*
Sufixo "DU" - Durium -(*Suffix "DU" Duriun hardware*)
Sufixo "SS" - Aço Inox *(Suffix "SS" Stainless Steel hardware)*

Gravação (Marking): BURNDY ou Logo
Catálogo / Catalog
Faixa de cabos (Conductors Range)

Conector Aterramento - GC

CÓDIGO DE CATÁLOGO	CONDUTORES			DIMENSÕES mm				
	mm²	ø mm	AWG / MCM	B	H	J	M	W
GC4C4C	10 - 25	3,7-5,9	8-4	32	42	M10	19	35
GC2626	25 - 70	5,1 -10,7	4 - 2/0	38	47		26	45
GC2929	70 - 120	10,5 - 14,6	2/0 - 250	42	58	M12	32	57
GC3434	150 - 240	15,7 - 20,7	300 - 500	49	68		38	72
GC3939	300 - 400	21,6 - 25,6	550 - 750	58	80	M16	45	92
GC4444	400 - 500	25,6 - 29,3	800 - 1000	64	90		49	103

GP ATERRAMENTO - Convencional Aparafusado

Grampo para 2 Cabos a Haste ou Tubo

Bolted Connectors (2 Cables to Ground or Pipes) / Conector Puesta Tierra (2 cables a Varillas o tubos)

F
GP

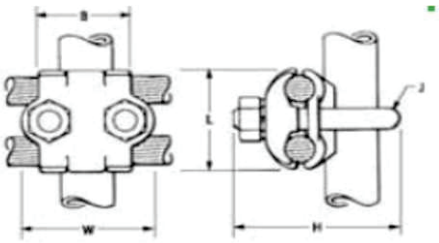

Especificação Técnica / Technical Specification:

Os grampos tipo GP são utilizados para ligar dois cabos paralelos à HASTES de aterramento ou tubos. Fabricado em bronze de alta resistência mecânica e à corrosão. Como padrão de mercado os acessórios tem parafusos de fixação em aço zincado à quente. Para acessório de Durium acrescentar o sufixo "DU" no final do catalogo.

GP connectors are used to connect two parallel cables to ground RODS or pipes. Made of bronze alloy with high mechanical and corrosion resistance. Our connectors are supplied with hot-dip galvanized steel hardware, as a standard. For durium hardware add the suffix "DU" at the end of the catalog. / Los conectores GP son comumente utilizados para fijación hilos y cablepara puesta a tierra, son fabricados en aleación de bronce con alta resistencia mecánica y a la corrosión. Son suministrados con pernos en acero galvanizado en caliente como standard. Para accesórios en "duriun, añadir "DU" al final del catalogo.

**Condições especiais de fornecimentos*
Special & Terms conditions:

Acabamento do conector *(Finishing)*:
Adicionar Sufixo "W"- Estanhado / Add Suffix "W" when tin plated

Acessórios de fixação *(Fixing hardware)*:
Sufixo "FE" - Aço Galvanizado (Padrão) - *Suffix "FE" (hot dip galvanized - Standard)*
Sufixo "DU" - Durium -(*Suffix "DU" Duriun hardware*)
Sufixo "SS" - Aço Inox *(Suffix "SS" Stainless Steel hardware)*

Gravação (Marking): BURNDY ou Logo
Catálogo / Catalog
Faixa de cabos (Conductors Range)

Conectores - GP

CÓDIGO DE CATÁLOGO	HASTE	TUBO		CONDUTORES		DIMENSÕES mm				
	ø mm	IPS	ø mm EXT.	mm²	AWG/MCM	B	H	J	L	W
GP1126	13	1/4"	13,7	25 - 70	4 - 2/0	40	65	M10	43	45
GP1129				70 - 120	2/0 - 250	44	72		49	48
GP644C	16 - 19	3/8"	17,2	6-25	8 - 4	35	65		30	
GP6426				25 - 70	4 - 2/0	42	82		45	55
GP6429				70 - 120	2/0 - 250	44	72		51	53
GP6434				150 - 240	300 - 500	51	85	M12	65	60
GP1426	22 - 25	1/2" -3/4"	21,3 - 26,7	25 - 70	4 - 2/0	38	80	M10	42	
GP1429				70 - 120	2/0 - 250	45			50	61
GP1434				150 - 240	300 - 500	51	90	M12	65	69
GP1526	28,5 - 32	1"	33,4	25 - 70	4 - 2/0	45	85	M10	43	67
GP1529				70 - 120	2/0 - 250				49	68

UC ATERRAMENTO - Convencional Aparafusado

Conectores Paralelos

Parallel Clamps / Conector Ranuras Paralelas

F
UC

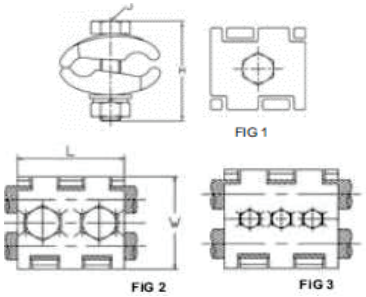

Especificação Técnica / Technical Specification:

Os grampos tipo paralelos são amplamente utilizados por ter um conceito de trava para a cabeça dos parafusos e com garras laterais que intercalam-se permitindo máxima superfície de contato. Fabricado em bronze de alta resistência mecânica e à corrosão. Como padrão de mercado os acessórios tem parafusos de fixação em aço zincado à quente. Para acessório de Durium acrescentar o sufixo "DU" no final do catalogo.

Parallel clamps are widely used for having an interlocking concept for the head of the screws and with lateral fingers that intersect each other allowing maximum contact surface. Made of bronze alloy with high mechanical and corrosion resistance.
Our connectors are supplied with hot-dip galvanized steel hardware, as a standard.
For durium hardware add the suffix "DU" at the end of the catalog.
Los conectores ranuras paralelas son muy utilizados por tener un concepto de bloqueo para la cabeza de los tornillos y con garras laterales que se cruzan entre sí permitiendo la máxima superficie de contacto. Son suministrados con pernos en acero galvanizado en caliente como standard. Para accesórios en "duriun, añadir "DU" al final del catalogo. Fabricado en bronce con alta resistencia mecánica y a la corrosión.

Gravação (Marking): BURNDY ou Logo
Catálogo / Catalog
Faixa de cabos (Conductors Range)

*Condições especiais de fornecimentos
Special & Terms conditions:*

Acabamento do conector *(Finishing)*:
Adicionar Sufixo "W"- Estanhado / Add Suffix "W" when tin plated

Acessórios de fixação *(Fixing hardware)*:
Sufixo "FE" - Aço Galvanizado (Padrão) - *Suffix "FE" (hot dip galvanized - Standard)*
Sufixo "DU" - Durium -(*Suffix "DU" Duriun hardware*)
Sufixo "SS" - Aço Inox *(Suffix "SS" Stainless Steel hardware)*

Conectores Ranuras Paralelos - UC

CÓDIGO DE CATÁLOGO	CONDUTORES PRINCIPAL E DERIVAÇÃO			FIG.	DIMENSÕES em mm			
	mm²	ø mm	AWG/MCM		H	J	L	W
UC6W25	16 - 50	4,0 - 9,6	6 - 1/0	1	47	M 10	43	36
UC6W28	16-95	4,0 - 13,6	6-4/0	2	57		51	48
UC2W30	35 - 150	6,4 - 16,0	2 - 300				59	
UC2834	95 - 240	13,4 - 20,7	4/0 - 500	3	78	M12	108	66
UC3040	150 - 400	15,7 - 26,2	300 - 800		68			78
UC3444	240 - 500	20,2 - 29,3	500 - 1000		88		102	88

YGHC ATERRAMENTO - Hyground®

Sistema à Compressão - Emendas Cabo-Cabo

Compression System (Cables to Cables) / Conector Compresión (Cables-Cables)

F
YGHC

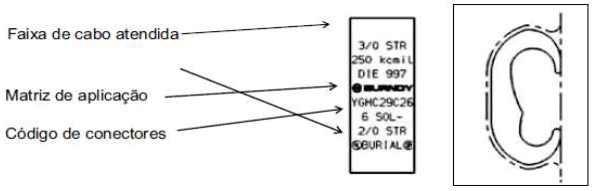

Especificação Técnica / Technical Specification:

O Conector YGHC-C é utilizado para emenda de cabo/cabo em conexão de derivação ou cruzada por compressão. Seu formato "C" permite acomodar uma ampla faixa de combinações de cabo desde 6 AWG até 500MCM. É listado UL 467 e está aprovado para ser enterrado diretamente no solo ou concreto. Todos os conectores são pré-preenchidos com Penetrox E.

Irreversible Compression Ground Tap Figure C Connectors, Accommodates All Cable Combinations From #6 AWG Solid Through 500 KCMIL, C- Shaped Opening Permits Placing Two Continuous Parallel Cables Into Conductor Groove, UL467 Listed, Acceptable For Direct Burial In Earth Or Concrete, Prefilled With PENETROX Compound And Strip Sealed. Conector compresión irreversible Figura C, se adapta a todas las combinaciones de cables desde # 6 AWG sólido hasta 500 KCMIL, la apertura en forma de C permite colocar dos cables paralelos continuos en la ranura del conductor, homologado por UL467, aceptable para enterramiento directo en tierra u hormigón, precargado con PENETROX E Compuesto y suministrado sellado.

Material Cobre eletrolítico 99,9% IACS / Electrolitic Copper 99,9% IACS

Gravação (Marking): BURNDY ou Logo
Catálogo / Catalog
Faixa de cabos (Conductors Range)

Código de Catálogo	Acomodações mm²		Acomodações AWG-MCM		No. do Índice da Matriz	Dados para instalação			No. de Compressões
	Passagem Haste Terra	Derivação	Passagem Haste Terra	Derivação		Y750/ Y35/ PAT750/ Y39	③ Y45	④ Y46	
YGHC2C2	10 mm² [ø 4,1] 35 mm² [ø 7,6] Haste 1/4"	10 mm² [ø 4.1] 35 mm² [ø 7.6]	#6 Sol. [ø 4.1] #2 Str. [ø 7,4] Haste 1/4"	#6 Sol. [ø 4.1] #2 Str. [ø 7,4]	C	U-C	U-C	U-C	1
YGHC26C2	35 mm² [ø 7.6] 70 mm² [ø 10.9] Haste 3/8"	10 mm² [ø 4.1] 35 mm² [ø 7.6]	1 Str. [ø 8,3] 2/0 Str. [ø 10,6] Haste 3/8"	#6 Sol. [ø 4.1] #2 Str. [ø 7,4]	O	U-O	U-O	U-O	1
YGHC26C26	35 mm² [ø 7.6] 70 mm² [ø 10.9] Haste 3/8"	35 mm² [ø 7.62] 70 mm² [ø 10.9]	1 Str. [ø 8,3] 2/0 Str. [ø 10,6] Haste 3/8"	1 Str. [ø 8,3] 2/0 Str. [ø 10,6]	O	U-O	U-O	U-O	1
YGHC29C26	95 mm² [ø 12.5] 120 mm² [ø 14.4] Haste 1/2" ou 5/8"	35 mm² [ø 7.6] 70 mm² [ø 10.9]	3/0 Str. [ø 11,9] 250 kcmil [ø 14,6] Haste 1/2" or 5/8"	6 Sol. [ø 4.1] 2/0 Str. [ø 10,6]	997	U997	U997	U997	1
YGHC29C29	95 mm² [ø 12.5] 120 mm² [ø 14.4] Haste 1/2" ou 5/8"	95 mm² [ø 12.5] 120 mm² [ø 14.4]	3/0 Str. [ø 11,9] 250 kcmil [ø 14,6] Haste 1/2" or 5/8"	3/0 Str. [ø 11,9] 250 kcmil [ø 14,6]	997	U997	U997	U997	1
YGHC34C26①	150 mm² [ø 16] 240 mm² [ø 20.3] Haste 3/4"	35 mm² [ø 7.6] 70 mm² [ø 10.9]	300 kcmil [ø 16] 500 kcmil [ø 20.7] Haste 3/4"	6 Sol. [ø 4.1] 2/0 Str. [ø 10,6]	1011	U1011①	S1011	P1011	2
YGHC34C29①	150 mm² [ø 16] 240 mm² [ø 20.3]	95 mm² [ø 12.5] 120 mm² [ø 14.4]	300 kcmil [ø 16] 500 kcmil [ø 20.7]	3/0 Str. [ø 11,9] 250 kcmil [ø 14,6]	1011	U1011①	S1011	P1011	2
YGHC34C34①	150 mm² [ø 16] 240 mm² [ø 20.3]	150 mm² [ø 16] 240 mm² [ø 20.3]	300 kcmil [ø 16] 500 kcmil [ø 20.7]	300 kcmil [ø 16] 500 kcmil [ø 20.7]	1011	U1011①	S1011	P1011	3

① Esses conectores devem ser instalados com os alicates Y750, Y45 ou Y46. Não devem ser instalados com alicates Y35 ou Y39.
② As dimensões dentro dos colchetes [ ] são a referenda mais próxima em mm.
③ Quando for utilizar o alicate Y45, para utilização de matrizes U encomendar separadamente o adaptador PT6515.
④ Quando for utilizar o alicate Y46, para utilização de matrizes U encomendar separadamente o adaptador PUADP-1.

YGL ATERRAMENTO - Hyground®

Sistema à Compressão - Emendas Cruzadas Haste - Cabo ou Cabo-Cabo

Compression System (Cross conexion Ground Rods to Cables or Cabo to Cable) /
Conector Compresión (Conexión Cruzada Varillas-Cables o Cables-Cables)

F
YGL

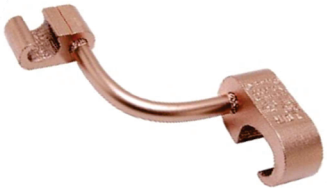

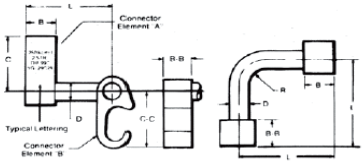

Especificação Técnica / Technical Specification:

O Conector YGHC-C é utilizado para emenda de cabo/cabo em conexão de derivação ou cruzada por compressão. Seu formato "C" permite acomodar uma ampla faixa de combinações de cabo desde 6 AWG até 500MCM. É listado UL 467 e está aprovado para ser enterrado diretamente no solo ou concreto. Todos os conectores são pré-preenchidos com Penetrox E.

Irreversible Compression Ground Tap Figure C Connectors, Accommodates All Cable Combinations From #6 AWG Solid Through 500 KCMIL, C- Shaped Opening Permits Placing Two Continuous Parallel Cables Into Conductor Groove, UL467 Listed, Acceptable For Direct Burial In Earth Or Concrete, Prefilled With PENETROX Compound And Strip Sealed. Conector compresión irreversible Figura C, se adapta a todas las combinaciones de cables desde # 6 AWG sólido hasta 500 KCMIL, la apertura en forma de C permite colocar dos cables paralelos continuos en la ranura del conductor, homologado por UL467, aceptable para enterramiento directo en tierra u hormigón, precargado con PENETROX E Compuesto y suministrado sellado.

Gravação (Marking): BURNDY ou Logo
Catálogo / Catalog
Faixa de cabos (Conductors Range)

Material Cobre eletrolítico 99,9% IACS / Electrolitic Copper 99,9% IACS

Código de Catálogo	CABO X CABO				CABO X HASTE			Ferro de Construção
	Element "A"		Element "B"		Element "A"	Element "B"		Element "A"
	mm²	AWG/MCM	mm²	AWG/MCM	Haste Aterramento	mm²	AWG/MCM	
YGL2C2	10 mm² [ø 4,1] 35 mm² [ø 7,6]	F6 [ø 4,1] C2 [ø 7,4]	10 mm² [ø 4,1] 35 mm² [ø 7,6]	F 6 [ø 4,1] C 2 [ø 7,4]	—	—	—	—
YGL29C2	50 mm² [ø 8,9] 120 mm² [ø 14,4]	C1 [ø 8,4] 250 [ø 14,6]	10 mm² [ø 4,1] 35 mm² [ø 7,6]	F 6 [ø 4,1] C 2 [ø 7,4]	1/2" - 5/8"	10 mm² [ø 4,1] 35 mm² [ø 7,6]	F 6 [ø 4,1] C 2 [ø 7,4]	3/8" - 1/2" [ø 9,5 - 12,7]
YGL29C29	35 mm² [ø 7.6] 120 mm² [ø 14,4]	C2 [ø 7,4] 250 [ø 14,6]	35 mm² [ø 7.6] 120 mm² [ø 14,4]	C 2 [ø 7,4] 250 [ø 14,6]	1/2" - 5/8"	35 mm² [ø 7.6] 120 mm² [ø 14,4]	C 2 [ø 7,4] 250 [ø 14,6]	
YGL34C2	120 mm² [ø 14,4] 240 mm² [ø 20,3]	250 [ø 14,6] 500 [ø 20,7]	10 mm² [ø 4,1] 35 mm² [ø 7,6]	F 6 [ø 4,1] C 2 [ø 7,4]	5/8" - 3/4"	10 mm² [ø 4,1] 35 mm² [ø 7,6]	F 6 [ø 4,1] C 2 [ø 7,4]	5/8" - 3/4" [ø 15,9 - 19,0]
YGL34C29			35 mm² [ø 7,6] 120 mm² [ø 14,4]	C 2 [ø 7,4] 250 [ø 14,6]		35 mm² [ø 7,6] 120 mm² [ø 14,4]	C 2 [ø 7,4] 250 [ø 14,6]	
YGL34C34			120 mm² [ø 14,4] 240 mm² [ø 20,3]	250 [ø 14,6] 500 [ø 20,7]		120 mm² [ø 14,4] 240 mm² [ø 20,3]	250 [ø 14,6] 500 [ø 20,7]	

F = fio | C = cabo

Código de Catálogo	Ferramentas de Instalação, Código de Catálogo da Matriz (N° de Crimpagens)							
	Y750/Y35/Y39 HYPRESS™		PAT750-18V		① Y45 HYPRESS™		② Y46 HYPRESS™	
	Element "A"	Element "B"	Element "A"	Element "B"	Element "A"	Element "B"	Element "A"	Element "B"
YGL2C2	U-O (1)	U-O (1)	U-O (1)	U-O (1)	U-O (1)	U-O (1)	U-O (1)	U-O (1)
YGL29C2	U997 (1)	U-O (1)	③ U997P (1)	U-O (1)	U997 (1)	U-O (1)	U997 (1)	U-O (1)
YGL29C29	U997 (1)	U997 (1)	③ U997P (1)	③ U997P (1)	U997 (1)	U997 (1)	U997 (1)	U997 (1)
YGL34C2*	-	-	PU998 (1)	U-O (1)	S998 or PU998 (1)	U-O (1)	P998 or PU998 (1)	U-O (1)
YGL34C29*	-	-	PU998 (1)	③ U997P (1)	S998 or PU998 (1)	U997 (1)	P998 or PU998 (1)	U997 (1)
YGL34C34*	-	-	U1011 (3)	U1011 (3)	S1011 (3)	S1011 (3)	P1011 (3)	P1011 (3)

① Onde a matriz "U" ou "PU" for recomendada com o Y45 HYPRESS™, o adaptador PT6515 deve ser usado.
② Onde a matriz "U" ou "PU" for recomendada com o Y46 HYPRESS™, o adaptador PUADP-1 deve ser usado.
③ Matriz polarizada para a PAT750-18V.

* Esses conectores só podem ser instalados com o Y750, Y45, ou Y46 HYPRESS™ com as matrizes recomendadas.

NOTAS:
- Antes da crimpagem, ambos os elementos de conexão podem ser ligados no diâmetro "D" da haste para qualquer posição desejada.
- Limpe a ferrugem e / ou revestimentos de proteção de vergalhões antes da instalação.
- Quando colocar conector na haste de aterramento, a haste de aterramento deve ser gravada com a matriz apropriada PRECRIMP™. Para as conexões que devem atender os requisitos IEEE 837 - UPRECRIMP tipo de pre-crimpagem de matriz deve ser utilizado para a retenção máxima de fixação.

Ground Rod Dia.	PRECRIMP Dies	
1/2"	UPRECRIMP 12	U2CABT
5/8"	UPRECRIMP 58	
3/4"	UPRECRIMP 34	

YGHP ATERRAMENTO - Hyground®

Sistema à Compressão - Emendas Cabo-Haste

Compression System (Cables to Ground Rods) / Conector Compresión (Cables-Varillas)

F
YGHP

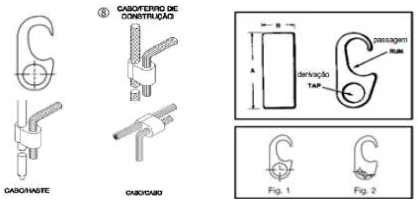

Especificação Técnica / Technical Specification:

O Conector YGHC-C é utilizado para emenda de cabo/cabo em conexão de derivação ou cruzada por compressão. Seu formato "C" permite acomodar uma ampla faixa de combinações de cabo desde 6 AWG até 500MCM. É listado UL 467 e está aprovado para ser enterrado diretamente no solo ou concreto. Todos os conectores são pré-preenchidos com Penetrox E.

Irreversible Compression Ground Tap Figure C Connectors, Accommodates All Cable Combinations From #6 AWG Solid Through 500 KCMIL, C- Shaped Opening Permits Placing Two Continuous Parallel Cables Into Conductor Groove, UL467 Listed, Acceptable For Direct Burial In Earth Or Concrete, Prefilled With PENETROX Compound And Strip Sealed. Conector compresión irreversible Figura C, se adapta a todas las combinaciones de cables desde # 6 AWG sólido hasta 500 KCMIL, la apertura en forma de C permite colocar dos cables paralelos continuos en la ranura del conductor, homologado por UL467, aceptable para enterramiento directo en tierra u hormigón, precargado con PENETROX E Compuesto y suministrado sellado.

②Diâmetro Haste Aterram.	Matrizes PRECRIMP	
1/2" [12,7]	UPRECRIMP 12	① U2CABT
5/8" [15,9]	UPRECRIMP 58	
3/4" [19,1]	UPRECRIMP 34	

Material Cobre eletrolítico 99,9% IACS / Electrolitic Copper 99,9% IACS

Gravação (Marking): BURNDY ou Logo
Catálogo / Catalog
Faixa de cabos (Conductors Range)

Código de Catálogo	Fig. Nº.	Acomodações		⑧ Cabo para Ferro de Construção - CF		No. de índice da matriz (no. de compressões)			
		②Passagem	②Derivação	Passagem	Derivação	Y750/ Y35/Y39	PAT-750-18V	⑥ Y45	⑦ Y46
YGHP2C2	1	10-35mm² #6 Sol. [ø 4,1] #2 Str. [ø 7,4]	10-35mm² #6 Sol. [ø 4,1] #2 Str. [ø 7,4]	—	—	UO (1)	UO (1)	UO (1)	UO (1)
YGHP2C6W6W	2	10-35mm² #6 Sol. [ø 4,1] #2 Str. [ø 7,4]	6-16mm² #8 Sol. [ø 3,2] #6 Str. [ø 4,6] Qty. 2	—	—				
YGHP29C6W6W	2	50-120mm² 1/0 Str. [ø 9,4] 250 kcmil [ø 14,6] 1/2" - 5/8" Haste de Aterramento	6-16mm² #8 Sol. [ø 3,2] #6 Str. [ø 4,6] Qty. 2	#3 CF 3/8 ou 1/2 #4 CF	#8 Sol. - 6 Str.	U997 (1)	U997P (1)	U997 (1)	U997 (1)
YGHP29C2	1		16-35mm² #4 Sol. [ø 5,2] #2 Str. [ø 7,4]		#2 Str.				
YGHP29C26	1		50-70mm² 1/0 Str. [ø 9,4] 2/0 Str. [ø 10,6]		1/0 Str. - 2/0 Str.				
⑤ YGHP29C29	1		85-120mm² 3/0 Str. [ø 11,9] 250 kcmil [ø 14,6]		3/0 Str. - 250 kcmil				
⑨ YGHP34C2	1	120-240mm² 250 kcmil [ø 14,6] 500 kcmil [ø 20,7] 5/8" - 3/4" Haste de Aterramento	16-35mm² #4 Sol. [ø 5,2] #2 Str. [ø 7,4]	#5 CF 5/8 ou 3/4 #6 CF	-	PU998 (1)	PU998 (1)	PU998 ou S998 (1)	PU998 ou P998 (1)
⑨ YGHP34C26	1		50-70mm² 1/0 Str. [ø 9,4] 2/0 Str. [ø 10,6]		1/0 Str. - 2/0 Str.				
⑨ YGHP34C29	1		85-120mm² 3/0 Str. [ø 11,9] 250 kcmil [ø 14,6]		3/0 Str. - 250 kcmil				
⑨ YGHP34C34	1	120-240mm² 250 kcmil [ø 14,6] 500 kcmil [ø 20,7] 5/8" - 3/4" Haste de Aterramento	185-240mm² 350 kcmil [ø 17,3] 500 kcmil [ø 20,7]		350 kcmil - 500 kcmil	U1011 (3)	U1011 (3)	S1011 (3)	P1011 (3)

① O código de catálogo U2CABT contempla as três matrizes de pré-crimpagem.
② As dimensões dentro dos colchetes [ ] são as referências mais próxima em mm.
⑤ Para YGHP29C29, quando utilizado o condutor da 3/0 na derivação, o condutor mínimo na passagem é de 2/0 STR.
⑥ Quando for utilizar o alicate Y45, para utilização de matrizes U encomendar separadamente o adaptador PT6515.
⑦ Quando for utilizar o alicate Y46, para utilização de matrizes U encomendar separadamente o adaptador PUADP-1.
⑧ Limpar a superfície de ferro de construção antes da aplicação. Não a requerida a pré-crimpagem neste caso.
⑨ Esses conectores devem ser instalados com os alicates Y750, Y45 ou Y46 e suas matrizes. Esses conectores não podem ser instalados com os alicates Y35 e Y39.

COMPOSTO ANTI-ÓXIDO PENETROX™

PENETROX-A
PENETROX-A13
PENETROX-E

Composto anti-Óxido

Composto anti-óxido para conexões com alumínio-alumínio, alumínio-cobre. Contém partículas de zinco em suspensão em um fluído viscoso. Estas partículas rompem a película de Óxido existente em todas as superfícies de alumínio, estabelecendo pontes de contato elétrico. PENETROX™ veda a entrada de ar e umidade nas conexões, impedindo a corrosão e a oxidação. A consistência do PENETROX™ permite a sua aplicação em qualquer temperatura ambiente.

Electrical joint compound for proper connection between metal parts
Oxide-inhibiting compound for preventing galvanic corrosion and enhancing connection in electrical joints
For aluminum to aluminum, aluminum to copper, and aluminum to conduit applications

PENETROX-A

Composto a base de petróleo, para uso em conexões com condutores isolados até 600V e condutores nús em qualquer voltagem.
Fornecido em bisnaga plástica de 400g, latas metálicas de 1,4Kg e 5Kg.

Penetrox A Aluminum to aluminum fittings, aluminum to copper fittings, and aluminum conduit threads

PENETROX-A13

Composto sintético, para uso em conexões com condutores isolados para todos os níveis de tensão.
Fornecido em bisnaga plástica de 300g, latas metálicas de 1Kg e 4Kg.

PENETROX A-13 Consists Of A Nonpetroleum Base Vehicle In Which Zinc Particles Are Suspended, Recommended For Aluminum To Aluminum, Aluminum To Copper Applications And Aluminum Conduit Threads,

PENETROX-E

Composto anti-óxido para conexões cobre-cobre. Contém partículas de cobre em um fluído viscoso. Estas partículas rompem a película de Óxido existente em todas as superfícies de cobre, estabelecendo pontes de contato elétrico.
Fornecido em bisnaga plástica de 300g, latas metálicas de 1Kg e 4Kg.

Penetrox E: Anti-oxide compound for copper-copper connections. Contains copper particles in a viscous fluid. These particles break the oxide film existing on all copper surfaces, establishing bridges of electrical contact. Supplied in 300g and 1kg and 4kg cans.

G

INFORMAÇÕES ÚTEIS - Tabelas de Referências

Conductores ACSR (Alumínio com alma de aço)

CÓDIGO BURNDY®	N° AWG e MCM	COMPOSIÇÃO N° FIOS ALUM/ N° FIOS AÇO	N° COBRE EQUIVALENTE	DIÂM. mm. EXTERNO	SEÇÃO ALUM. mm2	PESO Kg/Km	CARGA RUPTURA Kg (1 Kg - 2,2 libras)
6 R	6	6/1	8	5,04	13,3	53,6	530
5 R	5	6/1	7	5,67	16,7	67,6	660
4 R	4	6/1	6	6,36	21,2	85,3	830
341 R	4	7/1	6	6,53	21,2	99,8	1038
3 R	3	6/1	5	7,14	26,6	108	1025
2 R	2	6/1	4	8,01	33,6	136	1265
021 R	2	7/1	4	8,26	33,6	159	1599
1 R	1	6/1	3	9,00	42,4	171	1595
25 R	1/0	6/1	2	10,11	53,5	216	1940
26 R	2/0	6/1	1	11,4	67,4	272	2425
27 R	3/0	6/1	1/0	12,8	85	343	3027
28 R	4/0	6/1	2/0	14,3	107	433	3820
29 R	266.8	6/7	3/0	16,1	135	506	4330
30 R	266.8	26/7	3/0	16,3	135	545	5100
31 R	300	26/7	188,7	17,3	152	613	5730
311 R	300	30/7	188,7	17,8	152	697	7000
32 R	336.4	26/7	4/0	18,3	170	688	6375
33 R	336.4	30/7	4/0	18,8	170	782	7735
34 R	397.5	26/7	250	19,9	201	812	7340
35 R	397.5	30/7	250	20,5	201	923	9060
36 R	477	26/7	300	21,8	241	975	8820
37 R	477	30/7	300	22,4	241	1108	10540
39 R	556.5	26/7	350	23,6	282	1137	10190
40 R	556.5	30/7	350	24,2	282	1293	12360
41 R	605	24/7	380,5	24,2	306	1158	10210
411 R	605	26/7	380,5	24,5	306	1232	10929
412 R	605	30/19	380,5	25,3	306	1389	13605
	636	24/7	400	24,8	322	1218	10730
422 R	636	26/7	410	25,2	322	1299	11340
423 R	636	30/19	400	25,9	322	1466	14330
	666.6	24/7	419	25,4	337	1276	11140
44 R	715.5	24/7	450	26,3	362	1370	11950
441 R	715.5	26/7	450	26,7	362	1462	12750
442 R	715.5	30/19	450	27,5	362	1648	15690
45 R	795	24/7	500	27,8	402	1522	12950
451 R	795	26/7	500	28,1	402	1624	14175
452 R	795	30/19	500	29,0	402	1833	17440
46 R	874.5	54/7	500	29,1	441	1674	14245

G

INFORMAÇÕES ÚTEIS - Tabelas de Referências

Fios e Cabos (Alumínio e Cobre)

		DIÂMETRO mm			PESO Kg/Km		CAPACIDADE AMPÉRES (CABO-Cobre) (+30ºC)	
CÓDIGO BURNDY®	Nº AWG e MCM	FIO COBRE ou Alumínio	CABO COBRE ou Alumínio	SECÇÃO mm²	CABO COBRE	CABO COBRE	AR LIVRE AQUECIMENTO 30° C	ATÉ 3 DUTOS
22	22	0.64		0.3	2.9			
20	20	0.81	0.92	0.5	4.7			3
18	18	1.02	1.15	0.8	7.5			5
16	16	1.29	1.46	1.3	11.9			7
14	14	1.63	1.84	2.1	18.9			15
12	12	2.05	2.32	3.3	30			20
10	10	2.59	2.95	5.3	47.7			30
9	9	2.90	3.30	6.6	60.2			35
8	8	3.26	3.71	8.4	75.9			40
7	7	3.66	4.17	10.5	95.7			47
6	6	4.12	4.65	13.3	121			55
5	5	4.62	5.26	16.8	152			67
4	4	5.18	5.87	21.2	190	58.4	133	70
3	3	5.82	6.63	26.7	240	73.6	152	83
2	2	6.54	7.39	33.6	305	92.8	179	95
1	1	7.34	8.38	42.4	385	117	212	110
25	1/0	8.25	9.47	53.5	485	147	248	125
26	2/0	9.27	10.6	67.4	611	186	286	145
27	3/0	10.4	11.9	85	771	234	335	165
28	4/0	11.7	13.4	107	972	296	388	195
29	250		14.6	127	1150	350	434	215
30	300		16.0	152	1380	419	484	240
31	350		17.3	177	1610	489	528	260
32	400		18.5	203	1840	559	583	280
33	450		19.6	228	2069	629	624	300
34	500		20.7	253	2300	699	670	320
36	600		22.7	304	2760	839	756	355
38	700		24.5	355	3220	979	820	385
39	750		25.4	380	3450	1048	868	400
40	800		26.2	405	3680	1118	890	410
42	900		27.8	456	4138	1258	946	435
44	1000		29.3	507	4590	1398	1038	455
45	1250		32.7	633	5749	1747	1157	520
46	1500		35.9	760	6897	2097	1280	590
47	1750		38.8	886	8048		1383	660
48	2000		41.4	1013	9196		1500	730

G

INFORMAÇÕES ÚTEIS - Tabelas de Referências

Tabela de Conversão AWG/MCM - MÉTRICO

BITOLA	SEÇÃO (mm2)	ø CABO (mm)	ø FIO (mm)
1,5 M	1,5	1,63	1,38
15AWG	1,65	-	1,45
14AWG	2,1	1,84	1,63
2,5 M	2,5	2,05	1,78
13AWG	2,62	2,1	1,83
12 AWG	3,3	2,32	2,05
4 M	4	2,59	2,25
11 AWG	4,17	2,65	2,3
10AWG	5,3	2,95	2,59
6 M	6	3,26	2,76
9 AWG	6,6	3,3	2,9
8 AWG	8,4	3,71	3,26
10 M	10	4,05	3,57
7AWG	10,5	4,17	3,66
6AWG	13,3	4,66	4,12
16 M	16	5,1	4,5
5AWG	16,8	5,26	4,62
4AWG	21,15	5,88	5,18
25 M	25	6,42	5,65
3 AWG	26,66	6,61	5,82
2 AWG	33,63	7,42	6,54
35 M	35	7,56	6,68
1 AWG	42,41	8,33	7,34
50 M	50	8,9	7,98
1/0 AWG	53,51	9,36	8,25
2/0 AWG	67,44	10,51	9,27
70 M	70	10,7	9,44
3/0 AWG	85,03	11,8	10,4
95 M	95	12,6	11,0
4/0 AWG	107,2	13,25	11,7
120 M	120	14,21	-
250 MCM	126,7	14,57	-
150 M	150	15,75	-
300 MCM	152	15,97	-

BITOLA	SEÇÃO (mm2)	ø CABO (mm)
350 MCM	177,3	17,24
185 M	185	17,64
400 MCM	203	18,55
450 MCM	228	19,55
240 M	240	20,55
500 MCM	253,3	20,66
550 MCM	279	21,6
300 M	300	22,68
600 MCM	304	23,58
650 MCM	329,4	23,58
700 MCM	354,7	24,48
750 MCM	380	25,35
400 M	400	25,65
800 MCM	405	26,2
850 MCM	431	26,9
900 MCM	456	27,8
950 MCM	481	28,5
500 M	500	28,8
1000 MCM	507	29,3
1100 MCM	557	30,7
1200 MCM	608	32,0
625 M	625	32,6
1250 MCM	633	32,7
1300 MCM	659	33,4
1400 MCM	709	34,6
1500 MCM	760	35,9
800 M	800	36,8
1600 MCM	811	37
1700 MCM	861	38,1
1750 MCM	887	38,7
1800 MCM	912	39,3
1900 MCM	963	40,3
1000 M	1000	41,1
2000 MCM	1013	41,4

INFORMAÇÕES ÚTEIS - Tabelas de Referências

G

TORQUE DE APERTO

Aplicável aos Conectores

Parafuso	Parafuso - Porca - Arruela		Rosca no Próprio Corpo
	Aço Durium daNm	Aço Inox daNm	Aço Durium daNm
M 8	2,1	1,6	-
M 10	3	2,2	2,3
M 12	4,7	3,0	3,0
M16	7,6	5,5	5,5

Valores conforme NEMA CC3. O conector deve resistir a sobre torque de 20%ao valor do torque nominal de aperto na tabela acima.

Histórico

A BURNDY foi fundada na cidade de Nova York, nos Estados Unidos em 19 de Julho de 1924, e estabelecida no Brasil na cidade de São Paulo desde 18 de Janeiro de 1958.

Possui uma larga experiência tornando-se um fabricante tradicional e dedicado à fabricação e fornecimento de conectores, ferramentas, sistemas de amortecimento e acessórios.

A BURNDY pertence ao Grupo Hubbell desde 2009 e no ano de 2017 a fábrica da BURNDY, originalmente na cidade de São Paulo, foi transferida para a cidade de Tatuí-SP unindo-se ao Parque fabril da Fábrica Delmar, adquirida pela Hubbell em 2005.

Todos os direitos reservados. É proibida a alteração, publicação, transferência e manipulação total ou parcial deste catálogo, por qualquer meio ou processo, inclusive quanto às características gráficas e imagens. Exceto com autorização da Hubbell do Brasil Indústria, Comércio, Importação e Exportação de Equipamentos Elétricos Ltda.
As imagens contidas neste catálogo são ilustrativas