OTHER PRODUCT NUMBERS / AUTRES NUMÉROS DE PRODUIT	
#	DESCRIPTION
1104SBBAR	WITH ITEM UPC LABEL/ AVEC L'ÉTIQUETTE CUP DE L'ARTICLE

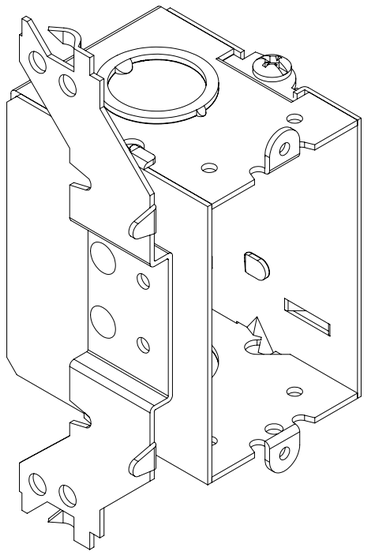

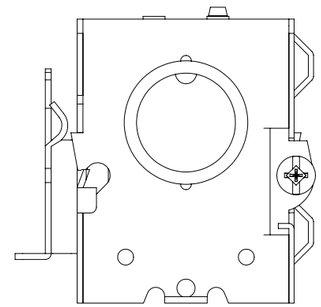

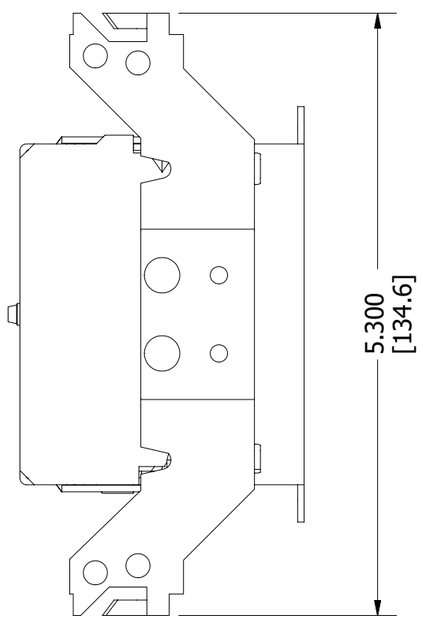

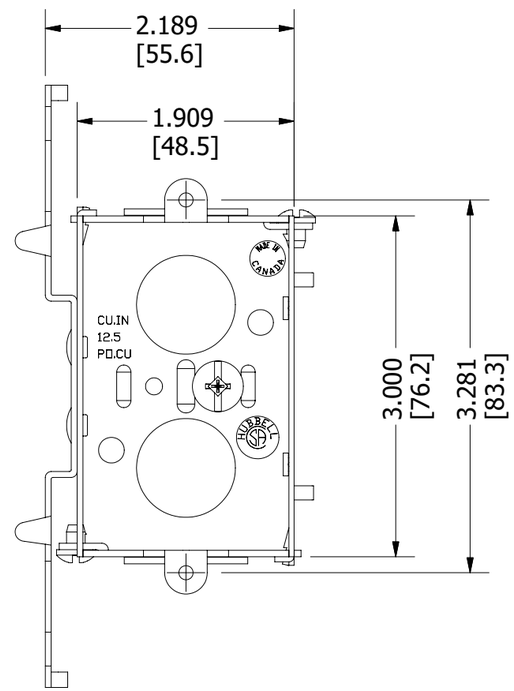

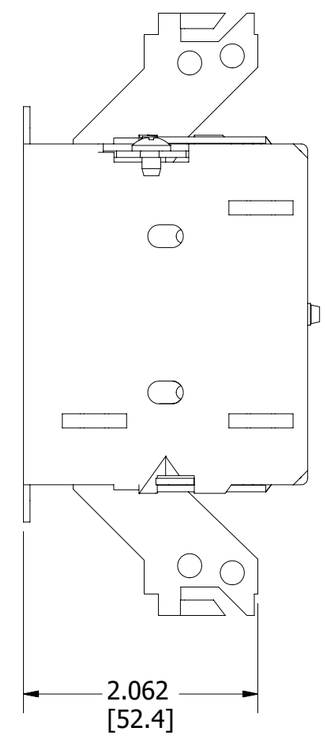

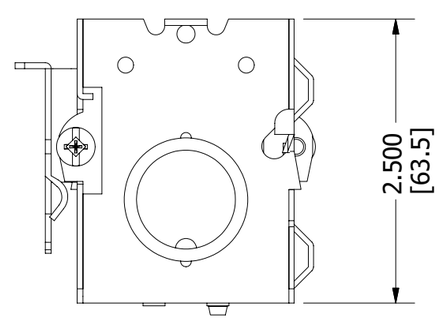

NOTES:
1. CERTIFICATION :CSA
2. MADE IN CANADA/ FABRIQUÉ AU CANADA
3. BOX VOLUME / VOLUME DE LA BOÎTE: 12.5 IN³(PO³) [204 CM³]
4. ALL DIMENSIONS ARE IN INCHES AND [MILLIMETERS] / TOUTES LES DIMENSIONS SONT EN POUCES ET [MILLIMÈTRES]

KNOCKOUTS / DÉBOUCHURES	
DIMENSION (QTY/QTÉ)	LOCATION / LOCALISATION
1/2"(2)	BOTTOM / FOND
K(2)	ENDS / BOUTS

MATERIAL/MATÉRIAU : GALVANIZED STEEL / ACIER GALVANISÉ	DESIGN & DIMENSIONS OF PRODUCT SHOWN ON THIS DRAWING ARE SUBJECT TO CHANGE WITHOUT NOTICE / LES CONCEPTIONS ET DIMENSIONS MONTRÉES DANS CE DESSIN SONT SUJETTES À MODIFICATION SANS PRÉAVIS	CAT. NO. : 1104SB
SCALE : ÉCHELLE : 3:4	TITLE / TITRE : DEVICE BOX / BOÎTE APPAREIL 2" X3" X2.5" SB	
TOLERANCE UNLESS OTHERWISE NOTED : TOLERANCE SAUF INDICATION CONTRAIRE : .XXX +- .010" < +- 1°	HUBBELL CANADA tradeSELECT™ 4700 AMIENS, MONTRÉAL QC H1H 2H8, CANADA	SIZE : TAILLE : B
	DRAWN BY : DESSINÉ PAR : L. S. / APPROVED BY : APPROUVÉ PAR : / DATE : 09/28/2023	