NOTES:

1	LIGNE DE FUITE:	37.9" / 963mm
2	LIGNE D'ARC:	16.1" / 409mm
3	CLASSE DE TENSION:	34.5kV
4	COURANT NOMINAL:	1200A
5	TENUE SOUS TENSION, 60 sec.:	77kV (C)
6	BIL:	170kV
7	ESSAI DE ROUTINE SELON:	CEI-60137
8	COUPLE MAX. SUR LES BOULONS DE BRIDE:	40 lbf·pi / 54.2 N·m
9	POIDS:	57 lb / 25.9 kg

10 ÉTAMAGE SELON ASTM B545, ART. 4, CLASSE DE SERVICE C, DE 320 µpo D'ÉPAISSEUR MINIMUM.

RÉVISIONS

ZONE	REV.	DESCRIPTION	DESSINÉ PAR	DATE	APPR.
	A	MISE À NIVEAU GÉNÉRALE DU DESSIN LES UNITÉS PASSENT DE MILLIMÈTRE À POUCE + AJOUT PLACAGE	A.SAVARD	2015-05-22	Y.V.
B4 D1 D1, E2, E3	B	BRIDE S-4520-3745 CHANGÉE PAR S-4772-4103 LONGUEUR DU FILET 1 1/2 -12 PASSE DE 101.6mm À 115mm LONGUEUR TOTALE ET AU DESSUS DE L'ASSISE AJUSTÉES À LA HAUSSE	M. FORGET	2022-10-24	Y.V.
F5	C	LA TENUE SOUS TENSION PASSE DE 70kV À 77kV	M. FORGET	2023-11-06	Y.V.

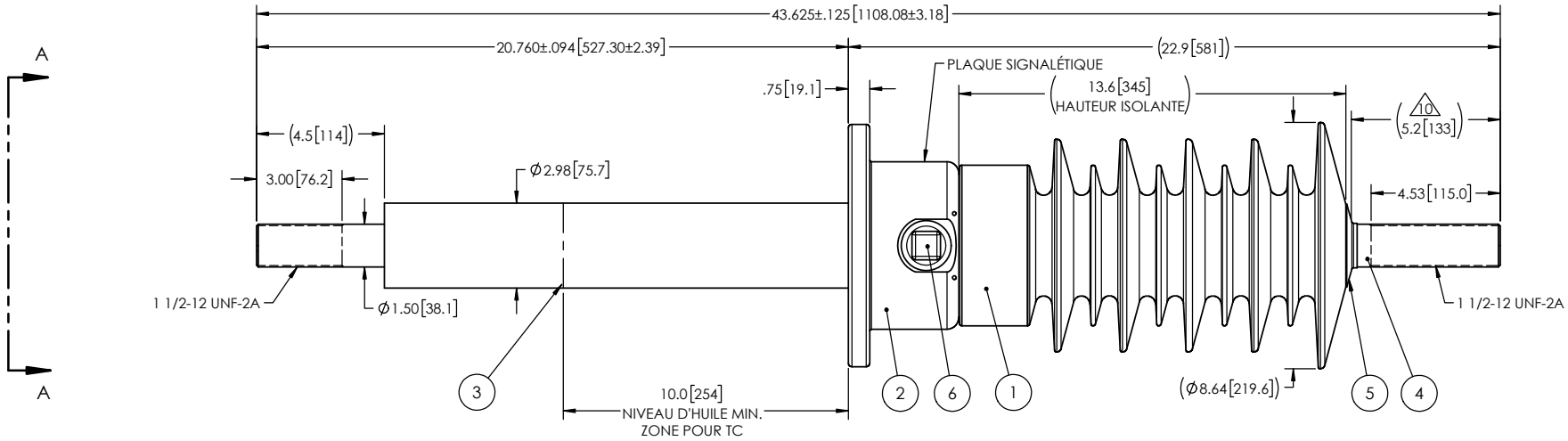

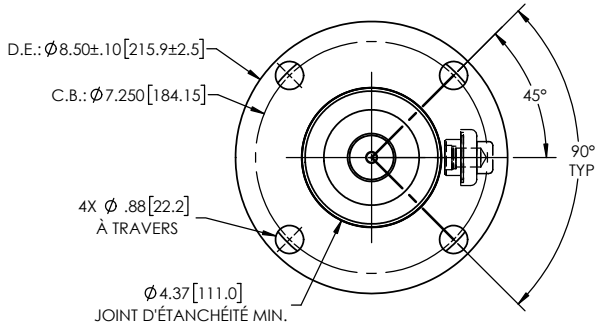

VUE A-A

NO ITEM	QTÉ	NO. DESSIN	NO. PIÈCE	DESCRIPTION	NOTE / MAT'L
6	1	S-1001-2022		ASSEMBLAGE PRISE DE MESURE	ALUMINIUM
5	1	S-1001-0007		CAPUCHON	CUIVRE
4	1	S-4520-3747		TIGE	CUIVRE
3	1	S-4520-3746		ASSEMBLAGE ÉCRAN	CUIVRE
2	1	S-4772-4103		BRIDE	ALUMINIUM
1	1	S-4520-3744	-001	ENVELOPPE, RÉSINE CYCLOALIPHATIQUE	EC-APG-02

LISTE DE PIÈCES

TOLÉRANCES GÉNÉRALES
(SAUF INDICATIONS CONTRAIRES)

X.	±0.125
.X	±0.094
.XX	±0.063
.XXX	±0.031
ANGLES	±0.25°
RAYONS	±0.031

ARRONDIR LES COINS VIFS
ENLEVER LES BAVURES

LES DIMENSIONS SONT
EN POUCES
(SAUF INDICATIONS CONTRAIRES)

DESSINÉ PAR: I.LÉVEILLÉ — DATE: 2006/03/13
VÉRIFIÉ PAR: — DATE: 2023/11/07
GESTIONNAIRE DE PROJET:

Electro Composites™
solid HV bushings solution

TITRE: TRAVERSÉE SDC MD 34.5kV, 1200A
MODÈLE : 170-012-T-257-00

FORMAT	CAGE CODE	DESSIN NO.	RÉVISION
A		S-4520-3744	C

ÉCHELLE: 1:6 — GÉNÉRÉ PAR: SolidWorks 2022 — PAGE: 1 de 1

Ce dessin est la propriété exclusive de Electro Composites (2008) ULC, ne fait pas partie du domaine public et il est expressément entendu qu'il est soumis avec le consentement qu'il ne devra pas être reproduit ou copié dans son ensemble ou en partie ou utilisé dans le but de fournir des informations à d'autres, ou utilisé directement ou indirectement aux détriment des intérêts de Electro Composites (2008) ULC, et devra être retourné à la demande de Electro Composites (2008) ULC. Tout droits réservés.