OTHER PRODUCT NUMBERS / AUTRES NUMÉROS DE PRODUIT	
#	DESCRIPTION
TES4	PACK OF 250/ EMBALLAGE DE 250
TES4R10	PACKAGED FOR RETAILERS/ EMBALLÉ POUR LES DÉTAILLANTS: 10 pcs

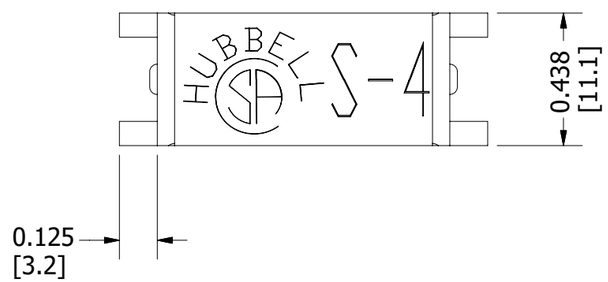

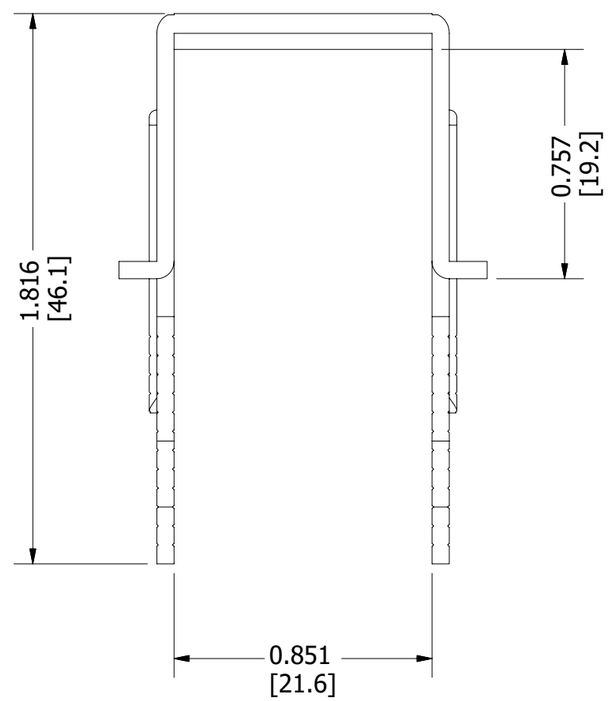

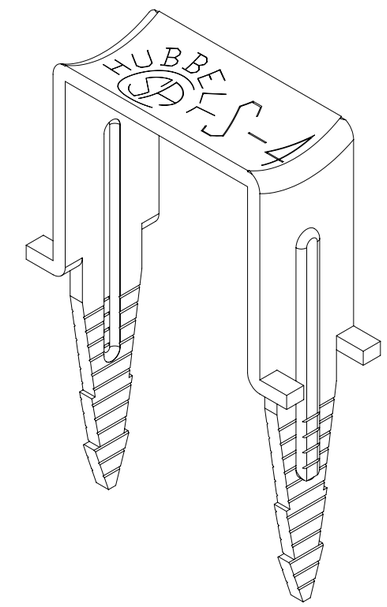

CABLE TYPES AND RANGES FOR CLAMP / TYPES ET GAMMES DE CÂBLES POUR LA BRIDE	
CABLE TYPES / TYPES DE CÂBLES	CABLE RANGES / GAMMES DE CÂBLES
NMS or/ou AC	10/2, 10/3, 8/2, 8/3, 6/2, 6/3

NOTES:
1. CERTIFICATION :CSA
2. MADE IN CANADA/ FABRIQUÉ AU CANADA
3. ALL DIMENSIONS ARE IN INCHES AND [MILLIMETERS] / TOUTES LES DIMENSIONS SONT EN POUCES ET [MILLIMÈTRES]

MATERIAL/MATÉRIAU : GALVANIZED STEEL / ACIER GALVANISÉ	DESIGN & DIMENSIONS OF PRODUCT SHOWN ON THIS DRAWING ARE SUBJECT TO CHANGE WITHOUT NOTICE / LES CONCEPTIONS ET DIMENSIONS MONTRÉES DANS CE DESSIN SONT SUJETTES À MODIFICATION SANS PRÉAVIS	CAT. NO. : TES4
SCALE : ÉCHELLE : 2:1	TITLE / TITRE : CABLE STAPLES / AGRAFES POUR CÂBLES S-4	
TOLERANCE UNLESS OTHERWISE NOTED : TOLERANCE SAUF INDICATION CONTRAIRE : .XXX +- .010" < +- 1°	HUBBELL CANADA tradeSELECT™ 4700 AMIENS, MONTRÉAL QC H1H 2H8, CANADA	SIZE : TAILLE : B
	DRAWN BY : DESSINÉ PAR : L. S. / APPROVED BY : APPROUVÉ PAR : / DATE : 05/03/2024	